discover more
@ariston.com

ARISTON

CLAS X CF

BESZERELÉSI KÉZIKÖNYV

FALI KONDENZÁCIÓS GÁZ KESZÜLEK

HOT WATER | HEATING | RENEWABLE | AIR CONDITIONING

3301313
3301314

Áttekinté 3
Tanácsok a beszerelő szakember részére 3
Biztonsági előírások 3

Termékleírás 5
Vezérlőpanel 5
Kijelző 5
Teljeskörű áttekintés 6
Méretek áttekintése 6
Minimális beépítési távolságok 7

Beszerelés 8
A készülék beszerelése előtt 8
Gázcsatlakozás 8
Vízcsatlakozás 8
Kazáncsatlakozások áttekintése 8
A kazán maradék szállítása ΔT 20°C 9
Túlnyomás-lefúvató szelep 9
A fűtőrendszer tisztántartása 9
Vízkörforgás szemléltető ábrája 9
A füstgázelvezető csövek csatlakoztatása 10
Elektromos csatlakozások 11
Perifériкus egységek csatlakozása 11
A szobatermosztát csatlakoztatása 11
Elektromos kapcsolási rajz 12

Üzembe helyezés 13
Bekapcsolási műveletek 13
Kezdőfolyamatok 13
Első beüzemelés 13
Kilevegőztetés funkció 13
Gázcsatlakozások ellenőrzése 14
Max. fűtési teljesítmény beállítása 15
Lassú gyújtás 15
Fűtés késleltetett gyújtásának beállítása 15
Gázszabályozási táblázat 16
Átállítás más gázminőségre 16
Auto működés 17

Kazánvédelmi berendezések 18
Biztonsági leállítás 18
Zárolási leállítás 18
Figyelmeztetés a rendellenes működésről 18
Hibakódok összegzése 19
Fagymentesítő funkció 19

Műszaki terület 20

Karbantartás 25
Utasítások a burkolat eltávolításához, és a készülék belsejének ellenőrzése 25
Általános megjegyzések 26
Működési teszt 26
Kondenzátumlevezetés 26
Használati melegvízrendszer és indirekt tároló elvezetése 26
Felhasználói információk 27
A kazán ártalmatlanítása és újrahasznosítása 27
Az adattáblán használt jelek 28
CE megjelölés 28

Műszaki információk 29
Termékismertető adatlap 30
Csomagok címkéje - Kitöltési útmutatójának 31

A KAZÁN BESZERELÉSÉT ÉS ÜZEMBE HELYEZÉSÉT KIZÁRÓLAG KÉPZETT SZAKEMBER VÉGEZHETI, AZ ERRE VONATKOZÓ HATÁLYOS HAZAI SZABVÁNYOKNAK MEGFELELŐEN, VALAMINT A HELYI HATÓSÁGOK ÉS EGÉSZSÉGÜGYI SZERVEZETEK KÖVETELMÉNYEIVEL ÖSSZHANGBAN. MIUTÁN A KAZÁNT BESZERELTÉK, A BESZERELŐ SZAKEMBERNEK BIZTOSÍTANIA KELL, HOGY A VÉGFELHASZNÁLÓ MEGKAPJA A GARANCIASZELVÉNYT, VALAMINT, HOGY MINDEN SZÜKSÉGES INFORMÁCIÓT ÁTADOTT A KAZÁN ÉS A BIZTONSÁGI BERENDEZÉSEK KEZELÉSÉVEL KAPCSOLATBAN.

Tanácsok a beszerelő szakember részére

Ez a készülék fűtés és háztartási felhasználású melegvíz előállítására készült.

Egy fűtésrendszerrel és egy használati melegvíz elosztóhálózattal kell összekapcsolni, melyek összeegyeztethetőek legyenek a kazán teljesítményével és a felvett elektromos áram szintjével.

Tilos a kazánt az előírásoktól eltérően használni. A gyártó nem vállal felelősséget a készülék nem megfelelő, hibás és ésszerűtlen használatából, illetve a használati utasításban be nem tartott előírásokból eredő károkért.

Az üzembe helyezést, karbantartást és más egyéb beavatkozást a gyártói előírásokkal és törvényi szabályozással összhangban kell elvégezni. A helytelen beszerelés kárt tehet személyekben, állatokban, és tárgyakban; a gyártó nem vállal felelősséget az így okozott károkért. A kazánt dobozban szállítjuk. Amikor a csomagolást teljesen eltávolította, bizonyosodjon meg a készülék sértetlenségéről, valamint, hogy egyik alkatrész sem hiányzik. Hiányos, illetve sérült szállítás esetén vegye fel a kapcsolatot szállítójával.

Tartsa gyermekektől távol az összes csomagolóanyagot (kapcsok, műanyag zacskók, polisztirolhab, stb.), mert veszélyt jelenthet számukra.

Meghibásodás vagy nem megfelelő működés esetén a készüléket kapcsolja ki, zárja el a gázcsapot. Ne próbálja egyedül megjavítani, hanem forduljon az ARISTON szakszervizhez.

Bármilyen karbantartási munka előtt bizonyosodjon meg róla, hogy a kazánt a külső kétoldalú kapcsolóval OFF állásba helyezve mentesítette a feszültség alól.

Az esetleges javításokat kizárólag eredeti alkatrészek felhasználásával, kizárólag ARISTON szakember végezheti. A fenti előírások figyelmen kívül hagyása a készülék biztonságát veszélyezteti, és a gyártói felelősség elvesztésével jár.

A füstcső illetve égéstermék elvezető berendezés, és annak alkatrészei közvetlen közelében végrehajtandó munkák vagy karbantartás idejére kapcsolja ki a készüléket a külső kétoldalú kapcsolóval, OFF állásba helyezve; és zárja el a gázszelepet. A munka végeztével szakemberrel ellenőriztesse le a füstcsövek és égéstermék elvezető berendezések hatásfokát.

Kapcsolja ki a kazánt, és a készülék külső részeinek tisztítására helyezze a külső kapcsolót „OFF" állásba.

Szappanos vízzel benedvesített törlőruhával tisztítson. Ne használjon agresszív tisztítószereket, rovarirtót, vagy mérgező anyagokat a készülék tisztántartására. Ha a készülék a hatályos törvénnyel teljes összhangban van, biztonságos, környezetbarát és költséghatékony módon működik. További alkatrészek használatánál győződjön meg azok hitelességéről.

BIZTONSÁGI ELŐÍRÁSOK

Jelek magyarázata:

A figyelmeztetés figyelmen kívül hagyása személyi sérüléssel járhat, meghatározott esetekben akár halállal.

A figyelmeztetés figyelmen kívül hagyása károsodással, meghatározott esetekben súlyos károsodással járhat a tárgyakra, növényekre, állatokra nézve.

A készüléket szilárd falra szerelje fel, ahol az nincs kitéve rezgésnek.

Zajos működés.

A felszereléshez szükséges falfúrás alkalmával ügyeljen az elektromos vezetékekre és a már meglévő csövekre.

Áramütés feszültség alatt lévő, szigetelés nélküli huzallal való érintkezés következtében. Robbanás, tűz, mérgezés a sérült csövekből történő gázszivárgás miatt. A már létező beszereléseket károsítja.

Elárasztás a szétesett csővezetékekből kifolyt víz következtében.

Az elektromos csatlakozásokat megfelelő keresztmetszetű kábelekkel alakítsa ki.

Tűzeset túlmelegedés következtében, túl szűk keresztmetszetű kábelben folyó áram következtében.

Védje a csatlakozó csöveket és kábeleket a károsodástól.

Áramütés feszültség alatt lévő, szigetelés nélküli huzal miatt.Robbanás, tűz, mérgezés a sérült csövekből történő gázszivárgás miatt.

Elárasztás a szétesett csővezetékekből kifolyt víz következtében.

Bizonyosodjon meg róla, hogy a beüzemelési terület és a készülékhez kapcsolandó rendszerek az érvényben lévő ide vonatkozó szabványoknak megfelelnek.

Áramütés feszültség alatt lévő, szigetelés nélküli, helytelenül bekötött huzal miatt.

Készüléksérülés helytelen működési feltételek miatt.

Használjon megfelelő kéziszerszámokat és berendezést (különösen arra ügyeljen, hogy a szerszám ne legyen kopott, és a fogantyúja megfelelően rögzített legyen); használja őket megfelelően, és ügyeljen, hogy ne essenek le a magasból. Használat után helyezze őket a helyükre vissza.

Személyi sérülés szilánk vagy törött rész leesése, szennyező anyag belélegzése, rázkódás, vágás, szúrás, dörzsölés miatt.

Készüléksérülés, illetve a közelben lévő tárgyak sérülése a leeső szilánkok, ütődés, vagy bemetszés/vágás miatt.

Használjon megfelelő elektromos berendezéseket (különösen ügyeljen arra, hogy az elektromos vezeték és a csatlakozó dugó sértetlen legyen, valamint a forgó vagy váltakozó mozgásszerepű részek megfelelően rögzítettek legyenek); a berendezést használja megfelelően; ne akadályozza a közlekedést az elektromos kábellel, győződjön meg arról, hogy berendezés ne eshessen le a magasból. Használat után kapcsolja szét és helyezze biztonságosan a helyére.

Személyi sérülés szilánk vagy törött rész leesése, szennyeződés belélegzése, rázkódás, vágás, szúrási sérülés, dörzsölés, zaj, vibrálás miatt.

Készüléksérülés, illetve a közelben lévő tárgyak sérülése a leeső szilánkok, ütődés, vagy bemetszés/vágás következtében.

Bizonyosodjon meg a hordozható létrák biztonságos elhelyezéséről, hogy megfelelően erősek, a lépcsőik sértetlenek és nem csúszósak, valamint nem inognak, ha valaki felmászik rájuk. Mindig legyen valaki, aki felügyeletet biztosít.

Személyi sérülés magasból történő leesés miatt (a kétágú létra véletlenül összecsukódik).

Bizonyosodjon meg a gurulós létrák biztonságos elhelyezéséről, hogy megfelelően erősek, a lépcsőik sértetlenek és nem csúszósak, valamint minden oldalon korláttal, illetve mellvéddel ellátottak.

Személyi sérülés magasból történő leesés miatt.

Minden, egy bizonyos magasságban véghezvitt munka alatt (általában több, mint két méteres magasságban) gondoskodjon róla, hogy mellvéd vegye körül a munkaterületet, vagy használjon egyéni védőfelszerelést a leesés megelőzésére. Az a terület, ahol a leesés veszélye fennáll, veszélyes akadályoktól mentes legyen, és az ütközési hely fél-merev, vagy torzítható felülettel legyen beborítva.

Személyi sérülés magasból történő leesés miatt.

Bizonyosodjon meg a munkaterület megfelelő higiéniai, egészségügyi feltételeiről a szerkezetek megvilágítása, szellőzése és megbízhatósága szempontjából.

Személyi sérülés ütközés, megbotlás, stb. következtében.

Megfelelő anyaggal védje a készüléket és a munkaterület szomszédos területeit.

Készüléksérülés a leeső szilánkok, ütődés, vagy vágás következtében.

A készüléket megfelelő védelemmel és gondossággal kezelje.

Készüléksérülés, illetve a közelben lévő tárgyak sérülése lökés/rázkódás, ütődés, bemetszés/vágás vagy összenyomás/préselés következtében.

Viseljen védőruhát és védőfelszerelést minden munkafolyamat alatt.

Személyi sérülés áramütés, szilánk vagy törött rész leesése, szennyeződés belélegzése, rázkódás, vágás, szúrási sérülés, dörzsölés, zaj, vibrálás miatt.

Helyezzen minden törmeléket, felszerelést úgy, hogy a közlekedés könnyű és biztonságos maradjon; kerülve a felhalmozódást, ami tornyosulhat, és el is dőlhet.

Készüléksérülés, illetve a közelben lévő tárgyak sérülése rázkódás, ütődés, vágás vagy összenyomás következtében.

A készüléken belüli összes műveletet a szükséges óvatossággal kell végezni, az éles részek hirtelen érintésének elkerülése érdekében.

Személyi sérülés, vágás, szúrási sérülés, vagy dörzsölés következtében.

Állítsa be újra a készüléken végrehajtott bármilyen munka által érintett biztonsági és ellenőrzési funkciókat, és a készülék újraindítása előtt győződjön meg helyes működésükről.

Robbanás, tűz, vagy mérgezés a gázszivárgás, illetve a helytelen égéstermék-kivezetés következében.

Készüléksérülés vagy zárolás az ellenőrzés nélküli működés következtében.

Kezelés előtt ürítse ki az összes alkotóelemet, amely meleg vizet tartalmazhat, ha szükséges, leeresztéssel.

Égési sérülések.

A felhasznált termék biztonsági adatlapjának megfelelően vízkötelenítse az alkotóelemeket, a helyiség szellőztetésével, védőruha használatával, különböző termékek együttes használatát elkerülve; lássa el védelemmel a készüléket és a környező tárgyakat.

Személyi sérülés savas anyag bőrrel vagy szemmel való kapcsolatba kerülésekor; ártalmas vegyi összetevők belélegzése, lenyelése következtében.

Készüléksérülés vagy a környező tárgyak sérülése savas anyagok okozta korrózió következtében.

Égett szag, vagy füst észlelése esetén kerülje el a készüléket, szüntesse meg a készülék áramellátását, nyissa ki az ablakokat, és értesítse a szervizelő szakembert.

Égési sérülések, füst belélegzése, mérgezés.

VEZÉRLŐPANEL

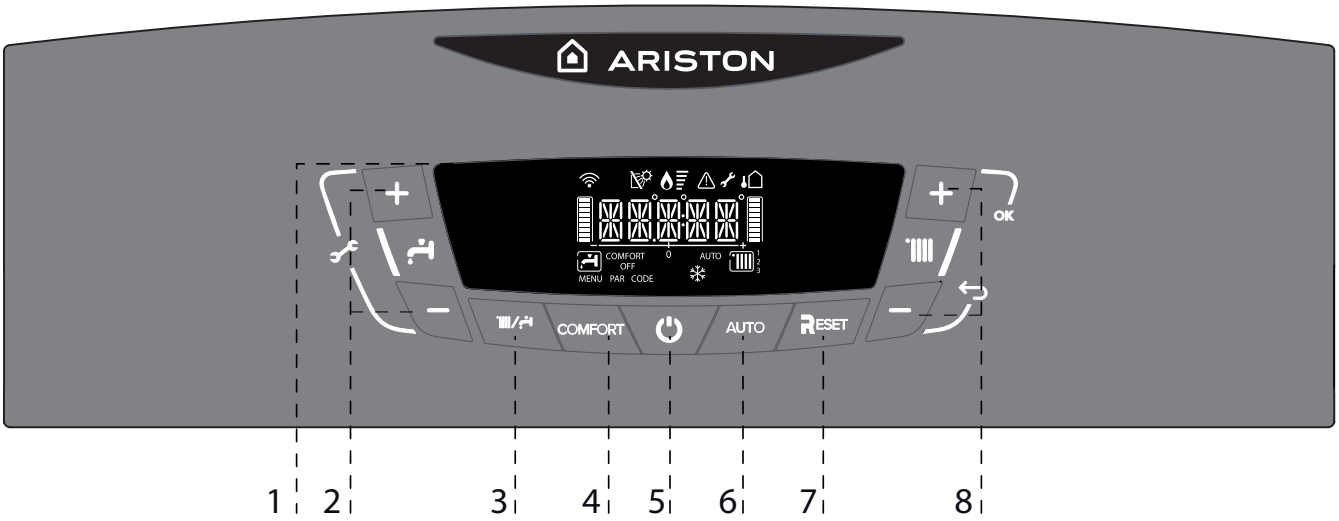

Jelmagyarázat:

1. Kijelző
2. Használati melegvíz beállító +/- gombok
3. MODE gomb – működési üzemmód (nyári / téli) választógombja
4. Komfor funkció ki/be kapcsolás
5. Tasto ON/OFF
6. Auto funkció ki/be kapcsolás
7. Újraindítás gomb (RESET)
8. Fűtővíz-hőmérséklet beállító +/- gombok

KIJELZŐ

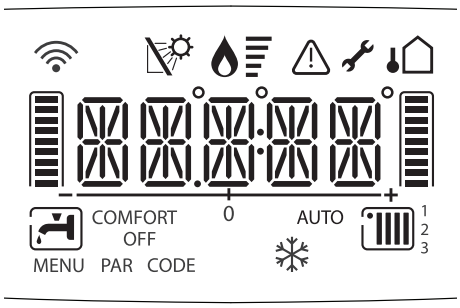

Jelmagyarázat:

	Számjegyek jelentése: - kazán állapota és kijelzett hőmérséklet (°C) - hibakód jelek (RESET) - menü beállítások
	Műszaki segítség szükséges
	Láng érzékelve a felhasznált teljesítmény kijelzésével
	Működés fűtés üzemmódban
	Fűtésigény van
	Működés használati víz üzemmódban
	Használativíz-igény van
COMFORT	Melegvíz komfort aktiválva
OFF	Kazán kikapcsolva, fagymentesítő funkció aktív
	A fagyálló funkció be van kapcsolva
AUTO	Hőmérséklet kiigazítás aktiválva

	Bekötött napelemes kapcsolóegység (opció)
	Hibakód jelek
	Külső hőmérséklet (°C) *(csak külső érzékelő bekötése mellett)*
	WIFI aktív *(Az ARISTON NET KIT-tel aktív)*

Teljeskörű áttekintés

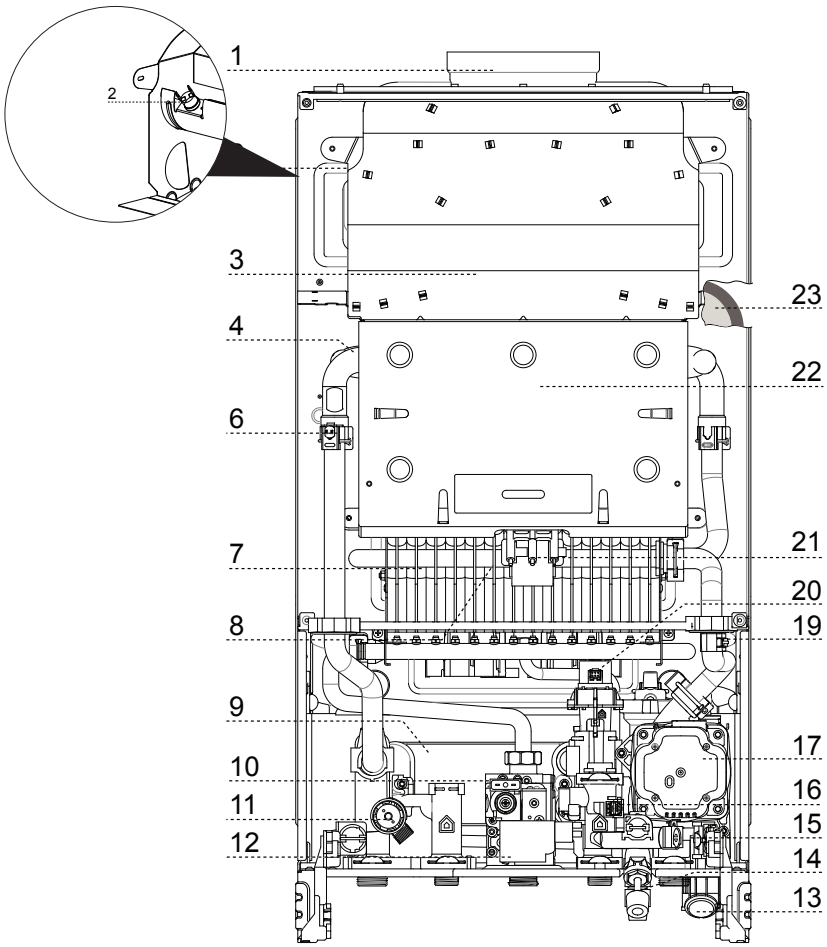

Megnevezések:

1. Kémény csatlakozó
2. Füstgáz szonda
3. Füstgáz gyûjtõtér
4. Elsődleges hőcserélő
6. Fűtésoldali előremenő hőmérsékletérzékelő
7. Égő
8. Szikráztató elektródák
9. Másodlagos hőcserélő
10. Gázszelep
11. Biztonsági szelep (3 bar)
12. Gyújtásvezérlő
13. Víznyomásmérő
14. Feltöltő csap
15. Fűtés oldali szűrő
16. Hmv áramlás kapcsoló
17. Modulációs keringető szivattyú automata légtelenítővel
19. Fűtésoldali visszatérő hőmérséklet érzékelő
20. Váltószelep
21. Érzékelő elektróda
22. Égőtér
23. Tágulási tartály

Méretek áttekintése

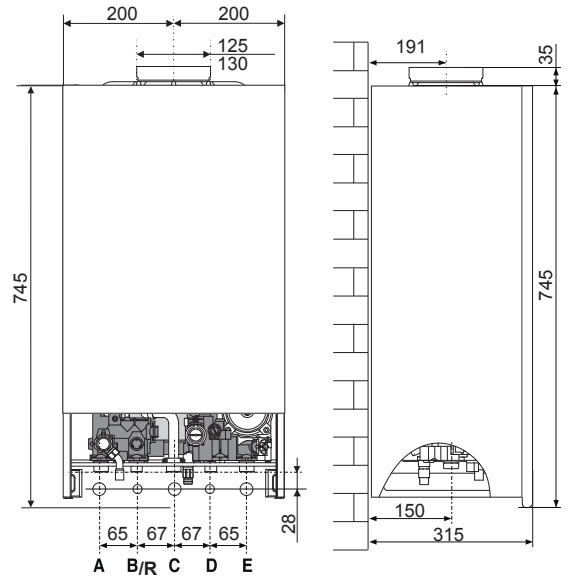

Megnevezések

A. Fűtésoldali előremenő csatl.
B. Használati melegvíz előremenő
C. Gázcsatlakozás
D. Használati hidegvíz bemenet
E. Fűtésoldali visszatérő csatl.

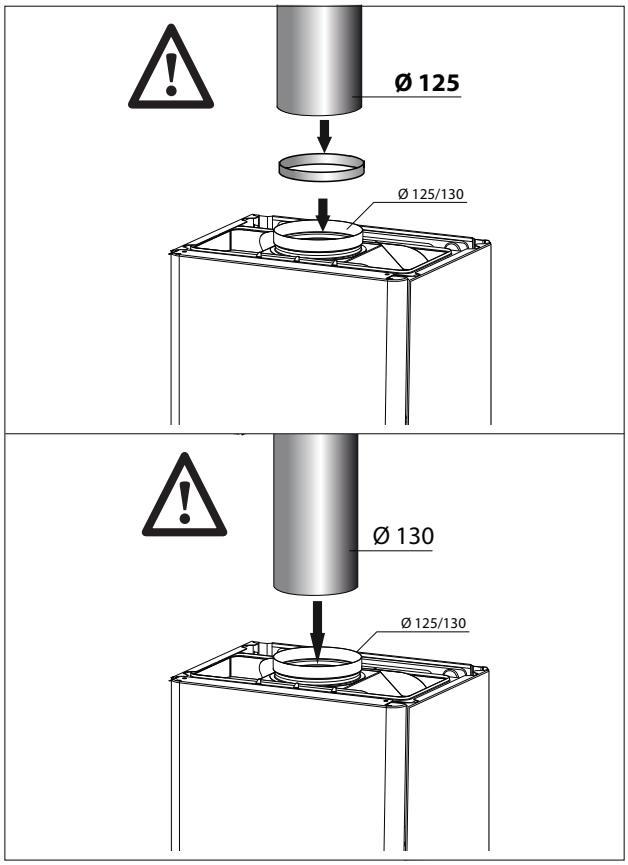

Minimális beépítési távolságok

Ahhoz, hogy a kazán karbantartási munkálatok elvégzéséhez könnyű legyen a hozzáférés, megfelelő beszerelési távolságot kell biztosítani.

A meghatározott műszaki szabályok szerint helyezze el a kazánt a szabványban meghatározott helyre.

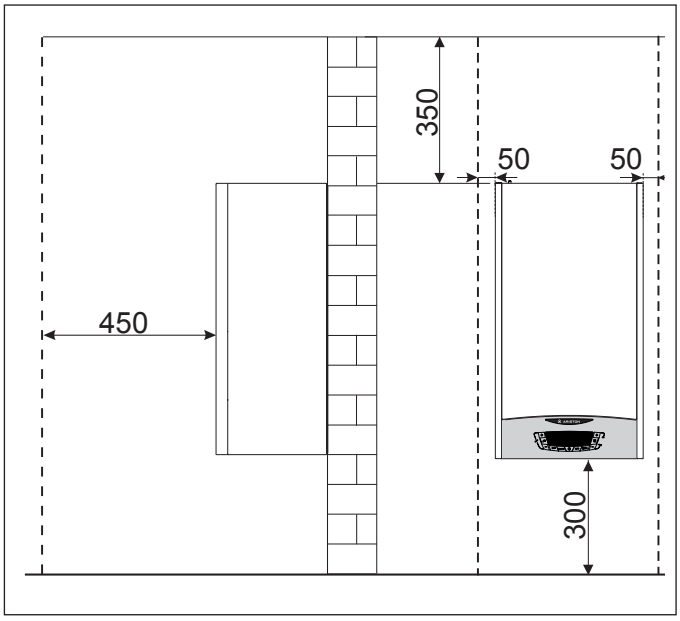

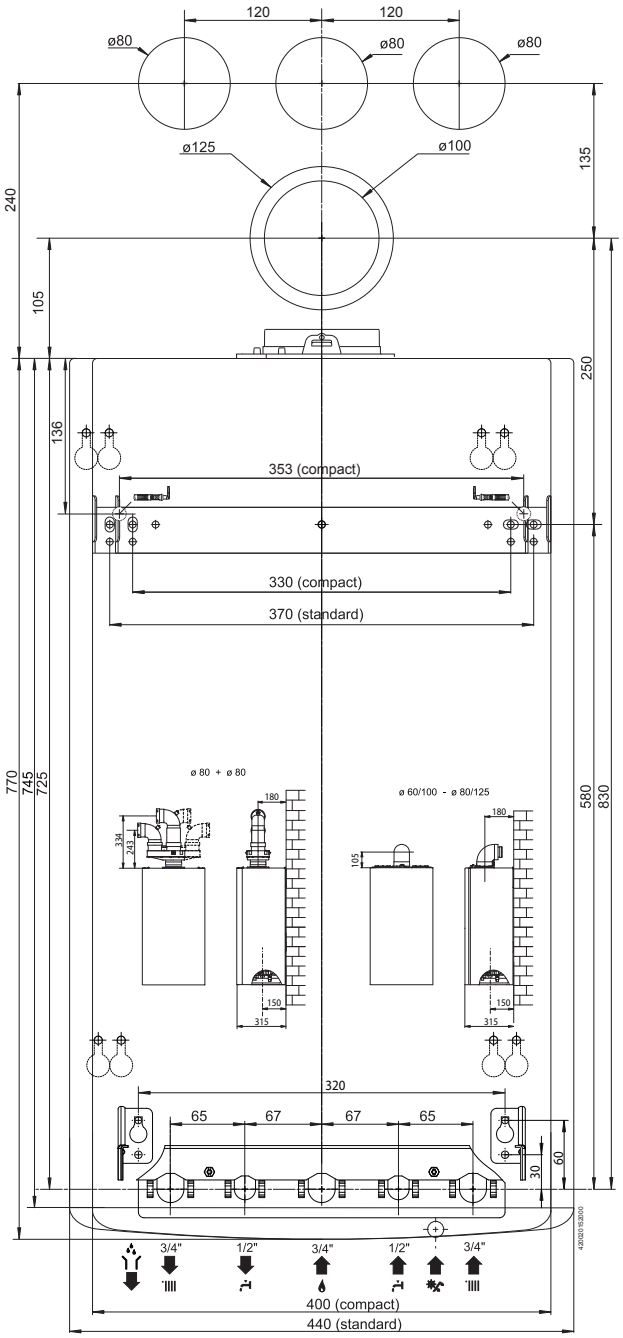

A készülék beszerelése előtt

A kazán forráspont alatti hőmérsékletűvé hevíti a vizet. Egy fűtési rendszerrel és egy használati melegvíz elosztóhálózattal kell összekapcsolni, melyek összeegyeztethetőek legyenek a kazán teljesítményével.

A kazáncsatlakoztatás előtt először is az alábbi teendőket szükséges végrehajtani:

- Gondosan mossa át a csőrendszert a beszorult csavarok vagy a hegesztés maradványai, illetve bármilyen, a kazán megfelelő működését gátló szennyeződés eltávolításához.
- Győződjön meg, hogy a kazán az elérhető gáztípussal lett működésbe helyezve (információ a csomagolás címkéjén, és a kazán adattábláján).
- Bizonyosodjon meg, hogy a kémény belsejében nincs torlasz, illetve nem tartalmaz egyéb, más készülékekből jövő égéstermék elvezetőt, hacsak nem a kémény több mint egy végfelhasználót szolgál ki (a hatályban lévő jogi követelményeknek megfelelően).
- Ahol már létezik kéményösszeköttetés, ellenőrizze, hogy a kémény teljesen tiszta, szennyeződés maradványoktól mentes; ugyanis a nem helyes összeköttetés akadályozhatja a füst útját, és veszélyes helyzeteket idézhet elő.
- Ahol nem megfelelő kéményt csatlakoztattak, bizonyosodjon meg róla, hogy csővezetéket vezessenek keresztül rajta.
- Különösen kemény vizű területeken vízkő rakódhat le a kazán belsejében lévő alkatrészekre, mely csökkentheti a kazán teljes hatékonyságát.

A "B11bs" típusú készülékek kéményes modellek, huzatmegszakítón keresztül kéményre csatlakoznak.

EZT A TÍPUSÚ KÉSZÜLÉKET NEM LEHET OLYAN HELYSÉGBE BEÉPÍTENI, AMELY NEM FELEL MEG A SZELLŐZTETÉSRE VONATKOZÓ ELŐÍRÁSOKNAK.

A készüléket egy stabil falra kell felszerelni, hogy ne lehessen hozzáférni a feszültség alatt lévõ elektromos részekhez, valamint a készüléket megfelelõen rögzítse.

A készülék megfelelõ mûködése érdekében a helységnek, ahol a készüléket felszerelték, huzat és fagymentesnek kell lennie.

A felszerelés során tartsuk be a szükséges oldaltávolságokat a pont szerint, hogy biztosítani tudjuk a készülék alkatrészeihez való hozzáférést.

ENNEK A TERMÉSZETES HUZATÚ HELYISÉGFŰTŐ TÜZELŐKAZÁNNAK RENDELTETÉS SZERINT A MEGLÉVŐ ÉPÜLETEK LAKÓINGATLANJAI ÁLTAL KÖZÖSEN HASZNÁLT ÉGÉSTERMÉK-VEZETÉKHEZ KELL CSATLAKOZNIA, AMELYEN KERESZTÜL AZ ÉGÉSTERMÉK A KAZÁNNAK HELYT ADÓ HELYISÉGBŐL TÁVOZIK. AZ ÉGÉSI LEVEGŐT KÖZVETLENÜL A HELYISÉGBŐL NYERI, ÉS VISSZAÁRAMLÁS-GÁTLÓT TARTALMAZ. KISEBB HATÉKONYSÁGA MIATT A KAZÁN MÁS CÉLÚ FELHASZNÁLÁSÁT KERÜLNI KELL, MERT ÚGY ENERGIAFOGYASZTÁSA ÉS ÜZEMELTETÉSI KÖLTSÉGE NAGYOBB LENNE.

Gázcsatlakozás

A kazánt a következő táblázatban bemutatott gázkategóriák használatához tervezték.

Orszag	Modell	Kategoria
HU	CLAS X 24 CF EU CLAS X 28 CF EU	II_{2HS3P}

A csomagolási címke és a készüléken lévő adattábla segítségével bizonyosodjon meg róla, hogy a kazán a megfelelő országban kerül felhasználásra, illetve, hogy a kazán tervezett gázkategóriája megfelel a felhasználási országban elfogadott kategóriának.

A gázcsatlakoztató csőrendszert az erre vonatkozó törvényi szabályozásnak megfelelően kell kialakítani, a kazán maximális teljesítményének megfelelően. Bizonyosodjon meg róla, hogy az elzáró szelep megfelelő méretű, és szabályosan kötötték be.

A beszerelés előtt ajánlatos a gázcső vezetékeket alaposan áttisztítani a lerakódások eltávolítására, melyek a kazán megfelelő működését veszélyeztethetik.

Ellenőrizze, hogy a csatlakoztatandó gáz típusa megegyezik-e a kazánra tervezett gáztípussal (lásd a készüléken lévő adattáblát).

Szintén ellenőrizze, hogy a gáznyomás megfelelő-e, (földgáz vagy PB gáz) ugyanis, ha nem elegendő, a generátor teljesítménye csökkenhet, ezzel kellemetlenséget okozva a végfelhasználónak.

Vízcsatlakozás

A mellékelt ábrán láthatóak a víz- illetve gázcsatlakozások a kazánhoz.

Ellenőrizze, hogy a maximális víznyomás ne haladja meg a 6 bart, de, ha mégis, akkor nyomáscsökkentő szelepet kell beépíteni.

Kazáncsatlakozások áttekintése

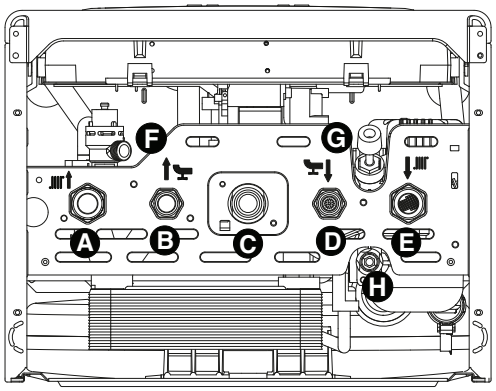

A = Fűtésoldali előremenő csatlakozás
B = Használati melegvíz
C = Gázcsatlakozás
D = Használati hidegvíz bemenet
E = Fűtésoldali visszatérő csatlakozás
F = Égéstermék elvezető biztonsági szelep
G = Feltöltő csap
H = Kazánleürítő csap

A fűtőrendszerben lévő csövek és a fűtőtest méretezéséhez a rendszer maradék nyomás értékét a megkívánt átfolyási mennyiség szerepeként kell számolni, a keringető szivattyú grafikonon mutatott értékeket alapul véve.

Szivattyú maradék emelőmagassága ΔT 20°C

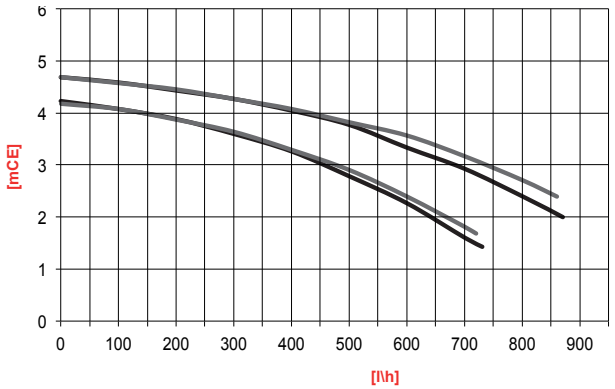

Túlnyomás-lefúvató szelep

A túlnyomás-lefúvató szelep elvezető csövéhez (lásd ábra) leeresztő szifont kell csatlakoztatni - lehetőleg szemmel ellenőrizhető módon - annak érdekében, hogy a beavatkozás közben ne keletkezzen személyi, állati vagy anyagi kár, melyekért a gyártó nem vállal felelősséget.

A fűtőrendszer tisztántartása

Ahol a kazán régi rendszerrel van összeköttetésben, különböző alkotóelemek, adalékanyagok fordulhatnak elő a vízben, amelyek negatív hatással lehetnek a kazán működésére és tartósságára. A régi kazán kicserélése előtt tisztítsa ki alaposan a rendszert a lerakódások, szennyeződések eltávolítására, melyek veszélyeztetik a vízmelegítő megfelelő működését. Bizonyosodjon meg a tágulási tartály kapacitásáról, hogy elegendő legyen a rendszerben lévő víz tárolására.

Vízkörforgás szemléltető ábrája

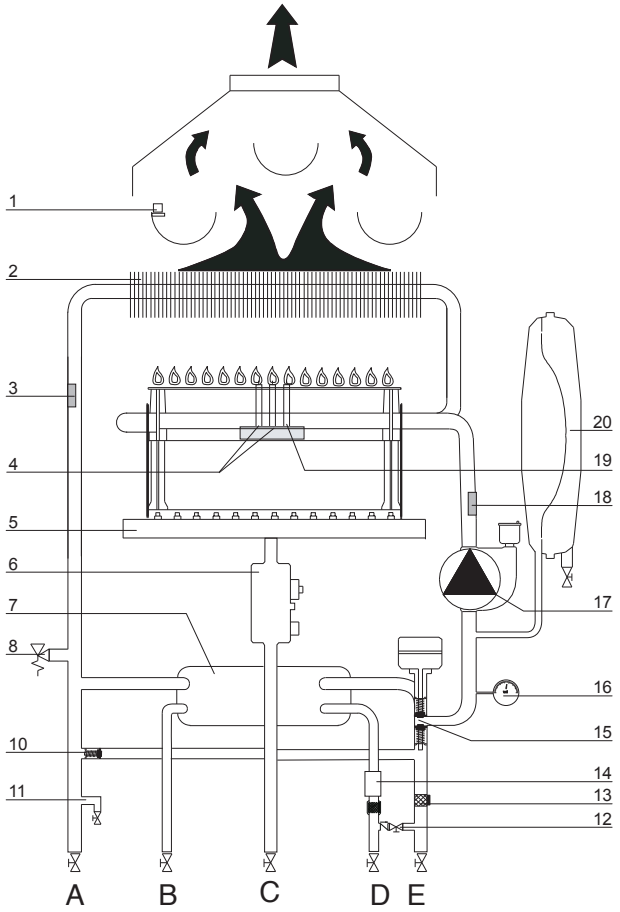

Megnevezés:

1. Füstgáz szonda
2. Elsődleges hőcserélő
3. Fűtésoldali előremenő hőmérsékletérzékelő
4. Szikráztató elektródák
5. Égő
6. Gázszelep
7. Másodlagos hőcserélő
8. Biztonsági szelep (3 bar)
10. By-pass
11. Leeresztő szelep
12. Feltöltő csap
13. Fűtés oldali szűrő
14. Használati melegvíz áramláskapcsoló
15. Váltószelep
16. Víznyomásmérő
17. Modulációs keringető szivattyú automata légtelenítővel
18. Fűtésoldali visszatérő hőmérséklet érzékelő
19. Érzékelő elektróda
20. Tágulási tartály

A füstgázelvezető csövek csatlakoztatása

A kazánt a hatályos előírásoknak megfelelő füstgázelvezető rendszerhez kell csatlakoztatni.
Ellenőrizze az égéstermékek névleges hőterhelés melletti megfelelő elvezetését a CO2-tartalom mérésével.
Ez az értéke nem lehet a „Műszaki adatok" táblázatban megadott értéknél magasabb.
Ha az érték mégis magasabb lenne, ellenőrizze a füstgázelvezető rendszer hatékonyságát.
Abban az esetben, ha nem lehetséges a CO2-értéket a „Műszaki adatok" táblázatban megadott érték alá szorítani, ne kapcsolja be a készüléket.

FONTOS!
A FÜSTGÁZELVEZETŐ CSÖVEK KÖZELÉBEN NE TÁROLJON GYÚLÉKONY ANYAGOKAT, ÉS AZ ILYEN CSÖVEK NEM KERESZTEZHETNEK GYÚLÉKONY ANYAGOKBÓL KÉSZÜLT ÉPÍTŐANYAGOKAT, ILLETVE FALAKAT!

FIGYELEM!
BIZONYOSODJON MEG ARRÓL, HOGY A FÜSTGÁZELVEZETÉS ÉS SZELLŐZÉS NINCS ELTÖMŐDVE.
BIZONYOSODJON MEG ARRÓL, HOGY A FÜSTGÁZELVEZETŐ CSÖVEK NEM ERESZTENEK.

FIGYELMEZTETÉS
BÁRMILYEN KARBANTARTÁSI MUNKA ELŐTT A KAZÁNT A KÜLSŐ KÉTOLDALÚ KAPCSOLÓVAL MENTESÍTSE A FESZÜLTSÉG ALÓL.

Elektromos csatlakozások
A biztonság kedvéért szakemberrel alaposan ellenőriztessse le az elektromos rendszert.
A gyártó nem vállal felelősséget a földelési rendszer hiánya, illetve a nem megfelelően működő elektromos áramellátás miatt okozott károkért.
Bizonyosodjon meg róla, hogy a rendszer képes ellenállni a kazán által felvett maximális elektromos áramnak (ez a készülék adattábláján megtalálható). Ellenőrizze, hogy a vezetékek keresztmetszete megfelelő, vagyis nem kevesebb, mint 0,75 mm2.
A készülék megfelelő működéséhez elengedhetetlen a hatékony földelési rendszerrel történő összeköttetés.
Az elektromos áramellátó kábelt egy 230V-50Hz –es földelt hálózathoz kell kapcsolni, ahol az L-N fázis jelen van.
Fontos!
Ha egyszer az elektromos vezetéket ki kell cserélni, kizárólag ugyanolyan jellegű kábellel helyettesítse.

Tápkábel

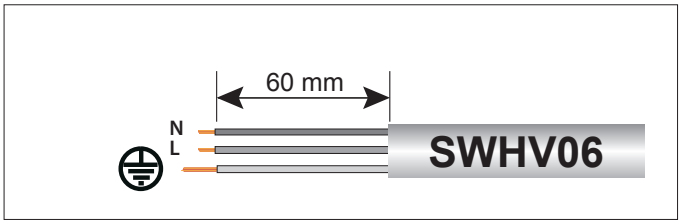

FONTOS!
A VILLAMOSHÁLÓZATHOZ VALÓ CSATLAKOZÁS RÖGZÍTETT (NEM HORDOZHATÓ) CSATLAKOZÓVAL, ÉS MINIMÁLISAN 0,75-ÖS, 3 ERES KÁBEL SEGÍTSÉGÉVEL TÖRTÉNIK.

A sok csatlakozó, illetve a kiterjedt áramvezetés, vagy adapterek használata szigorúan tilos. Szigorúan tilos a víznyomásos, fűtő- és gázrendszerekből való csővezetékek használata a készülék földeléséhez.
A kazán villámlás okozta hatások ellen nem védett. Ha a villamos hálózat biztosítékait ki kell cserélni, használjon 2A-es olvadó biztosítékot.

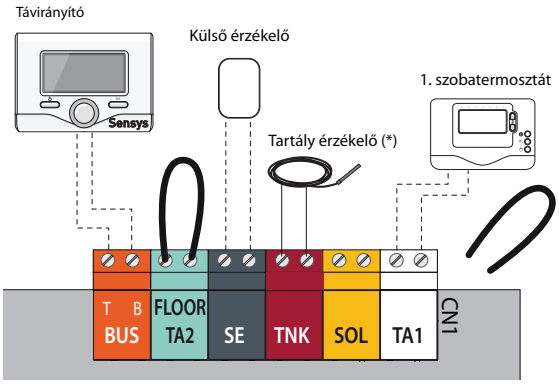

A perifériák csatlakoztatása
Hogy hozzáférjen a perifériák csatlakozásaihoz, a következőket kell tenni:
- Távolítsa el a burkolatot
- hajtsa le a műszerfalat
- Húzza ki a két szorítókapcsot, hogy hozzáférjen a perifériák bekötéséhez és a fő vezérlő elektronikához.

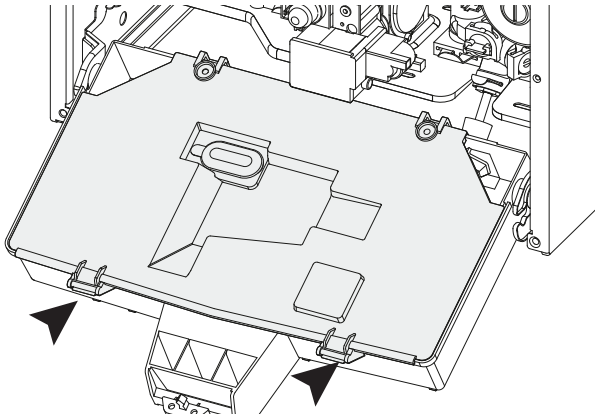

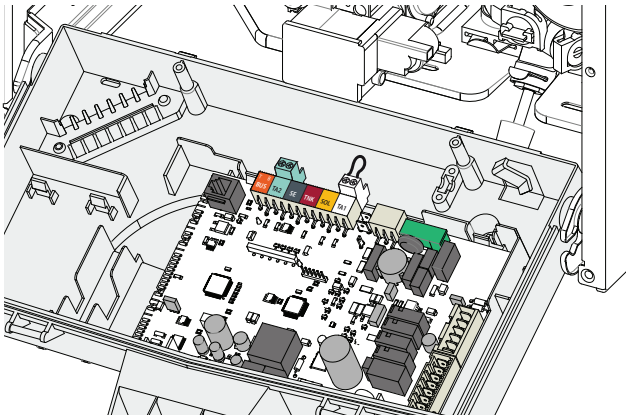

Connessioni periferiche:
Ehhez a kapocsléchez (lásd ábra) a következő perifériák csatlakoztathatók:
BUS - Moduláló berendezés
TA2 - 2. szobatermosztát
SE - Külső érzékelő
TA1 - 1. szobatermosztát

Figyelmeztetés!
külső, perifériás egységekhez tartozó vezetékek kapcsolásához és elhelyezéséhez használja a külső egységek beszerelési kézikönyvét.

A szobatermosztát csatlakoztatása
- helyezze be a termosztát vezetékét;
- csavarhúzó segítségével lazítsa meg a kábelrögzítőt, és egyenként helyezze be a szobatermosztát vezetékeit;
- a hidak eltávolítása után az ábra szerint kösse be a vezetékeket a kapocslécbe;
- bizonyosodjon meg arról, hogy a vezetékek megfelelően vannak csatlakoztatva, és hogy a vezérlőpanel fedlapjának bezárásakor, illetve kinyitásakor nem feszülnek;
- zárja vissza a fedlapot, a vezérlőpanel fedlapját és az elülső burkolatot!

Elektromos kapcsolási rajz

Javasolt szakemberrel ellenőriztetni az elektromos rendszert. A gyártó nem vállal felelősséget a földelési rendszer hiánya, illetve a nem megfelelően működő elektromos hálózat következtében keletkezett károkért.

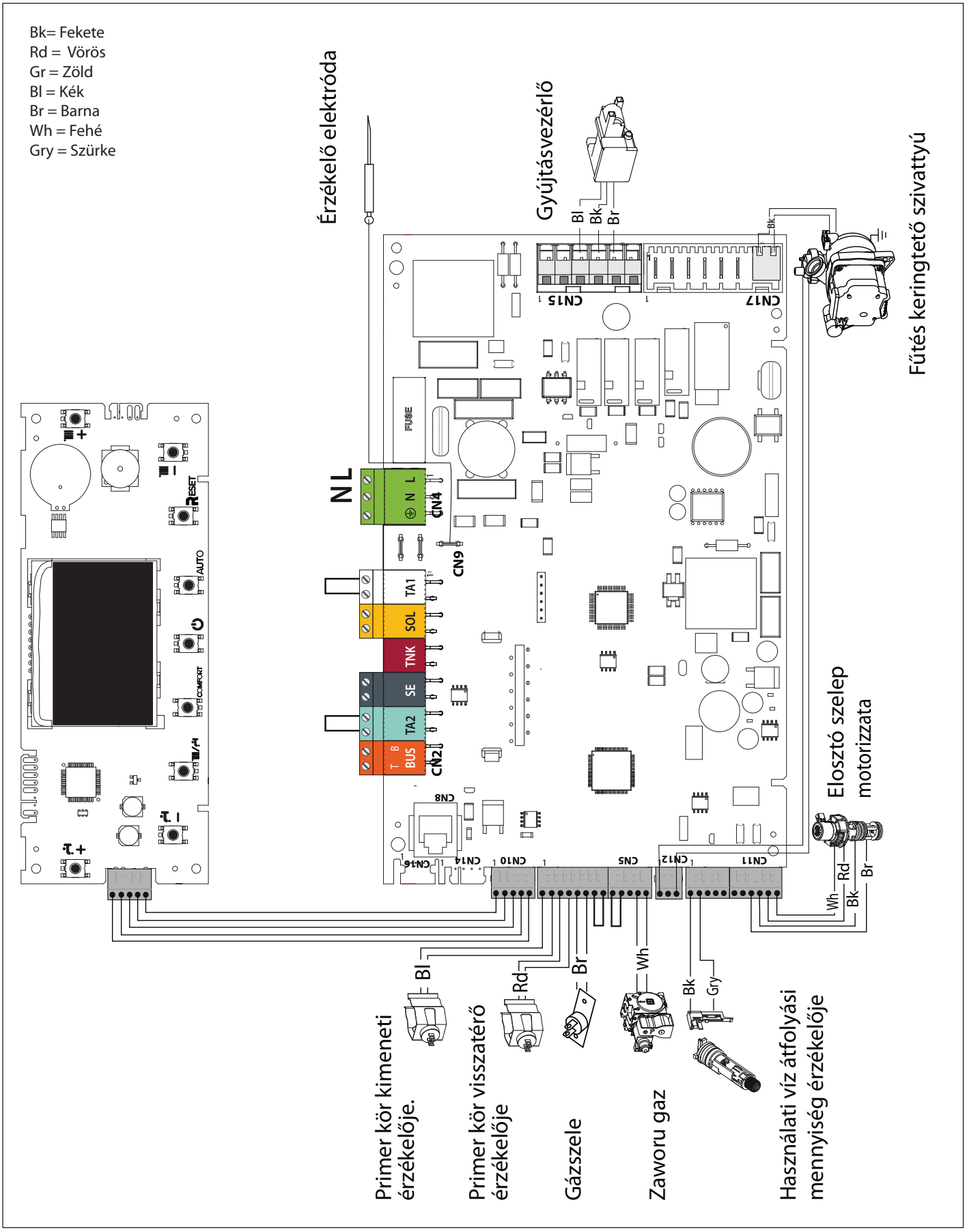

Kezdőfolyamatok
A készülék biztonságos és megfelelő működése érdekében a kazánt kizárólag szakképzett szakember készítheti elő a működésre, aki birtokában van a törvény által előírt képesítésnek.

A hidraulikus rendszer feltöltése
Végezze el a következő műveleteket!
- nyissa ki a hidegvizes csapot;
- emelje meg a keringtető szivattyú automatikus légtelenítő szelepének dugóját;
- fokozatosan nyissa ki a kazán feltöltőcsapját, és amint a víz kibuggyan, zárja el a radiátorok légtelenítő szelepeit;
- amint a víznyomásmérőn jelzett nyomás eléri az 1–1,5 bar-t, zárja el a kazán feltöltőcsapját!

Gázszállítás
Az alábbiak szerint járjon el:
- Bizonyosodjon meg róla, hogy a fő gázszállító ugyanazt a típusú gázt használja, mint ami a kazán adattábláján szerepel;
- Nyisson ki minden ajtót és ablakot;
- Bizonyosodjon meg róla, hogy nincs szikra vagy nyílt láng a szobában
- Győződjön meg róla, hogy a rendszerből nem szivárog gáz, a kazán belsejében lévő elzáró szelep segítségével, melynek zárva kell lennie, és utána kinyitva, mialatt a gázszelep nem működik. 10 percen keresztül a mérőnek nem szabad mutatnia gáz jelenlétét.

Áramellátás
- Ellenőrizze, hogy a feszültség és az elektromos áramellátás gyakorisága megfelel a kazán adattábláján lévő adatoknak;
- Bizonyosodjon meg róla, hogy a földelés megfelelő

Első beüzemelés
1. Bizonyosodjon meg arról, hogy:
- a gázcsap zárva van;
- az elektromos bekötés megfelelően lett elvégezve. Minden esetben győződjön meg arról, hogy a zöld-sárga földkábel hatékony földelésre legyen kapcsolva;
- csavarhúzó segítségével emelje meg az automatikus légtelenítő szelep dugóját;
- (a BE/KI gombbal) indítsa el a kazánt, és válassza ki a készenléti üzemmódot – nincs se használati-melegvizes, se fűtési hőigény;

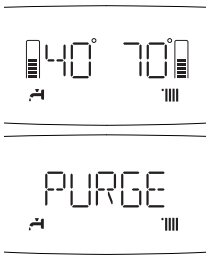

- az MODE gomb 5 másodpercen keresztüli lenyomásával kapcsolja be a kilevegőztetési ciklust! A kazán 7 perces kilevegőztetési ciklusa elindul, mely szükség esetén az MODE gombbal megszakítható;
- a ciklus végén ellenőrizze, hogy a rendszer teljesen kilevegőzött-e, és ellenkező esetben ismételje meg a fenti műveleteket;
- levegőztesse ki a radiátorokat is;
- a füstgázelvezető csövek megfelelők és nincsenek eltömődve;
- a helyiség szellőzéséhez szükséges nyílások nyitva vannak (B típusú rendszerek)!

2. Nyissa ki a gázcsapot, és ellenőrizze a csatlakozások tömítéseit – ideértve a kazán csatlakozásait is! A gázóra számlálójának nem szabad áramlást jeleznie! Szüntesse meg az esetleges szivárgást!
3. A fűtés vagy használativizes üzemmód MODE gombbal történő kiválasztásával indítsa el a kazánt!

Bekapcsolási művelet
A kazán bekapcsolásához nyomja meg a vezérlőpanel BE/KI gombját „9”. A kijelzőn olvasható információk:

- Működési mód:

	Téli		Nyári

- Az ikonok megmutatják:
  - a beállított fűtési hőmérsékletet
  - a beállított melegvíz hőmérsékletét

A szivattyú működésének magyarázata:

Légtelenítő funkció	PURGE
Fűtési szivattyú utánkeringetés	45 70
Hmv szivattyú utánkeringetés	85 70

Kilevegőztetés funkció
Ha az MODE gombot 5 másodpercen keresztül lenyomva tartja, a kazán bekapcsolja a nagyjából 7 percig tartó kilevegőztetési ciklust. A funkció az MODE gomb megnyomásával szakítható meg. Ha szükséges, futtassa le a ciklust még egyszer! Ellenőrizze, hogy a kazán készenléti állapotban van-e - azaz nincs fűtési vagy használati-melegvizes hőigény.

Gázcsatlakozások ellenőrzése
Távolítsa el az elülső burkolatot és hajtsa végre lenti műveletet.

Gázellátás nyomásának ellenőrzése
1. Lazítsa ki az 1-es csavart (a ábra), és vezesse be a nyomásmérő csatlakozó csövet a cső csapjára.
2. Kapcsolja be a kazánt maximális teljesítményre, a „kéményseprő" funkció engedélyezésével - nyomja meg a RESET gombot 10 másodpercig, a kijelzőn megjelenik a TEST felirat.
   Az ellátó nyomásnak meg kell felelnie a kazánra tervezett gáz típusára vonatkozó megállapított értékkel.
3. Az ellenőrzés végeztével csavarja vissza az 1-es csavart, győződjön meg, hogy biztonságosan a helyén van.
4. A „kéményseprő" funkció 30 perc után automatikusan deaktiválódik.

Maximális teljesítmény ellenőrzése
1. A maximális teljesítmény ellenőrzésére lazítsa ki a 2-es csavart (b ábra), és vezesse be a nyomásmérő csatlakozó csövet a cső csapjára.
2. Szedje szét a légkamra kompenzáló csövet.
3. A „kéményseprő funkció" bekapcsolásával kapcsolja a kazánt maximális használativizes teljesítményre - 10 másodpercen keresztül tartsa lenyomva a RESET gombot, a kijelzőn megjelenik a TEST felirat és a ikon. A kazán maximális fűtési teljesítményen működik.
   Nyomja meg a gombot **2** ezután a kazán maximális HMV teljesítményen működik. A kijelzőn a fűtés és melegvíz ikon is megjelenik .
   Az ellátó nyomásnak meg kell felelnie a „Gázbeállítások" táblázatban bemutatott értékeknek, a gáztípusra vonatkozóan, melyre a készüléket tervezték. Ha ez nem megfelelő, távolítsa el a védőkupakot, és erősítse meg vagy lazítsa ki a kiigazító 3-as csavart (c ábra).
4. Az ellenőrzés végeztével csavarja vissza az 2-es csavart, győződjön meg, hogy biztonságosan a helyén van.
5. Helyezze vissza a fedelet, a modulátor védelmére.
6. Csatlakoztassa újra a kompenzáló csövet.
7. A „kéményseprő" funkció 30 perc után automatikusan kikapcsol.

A minimális teljesítmény ellenőrzése
1. A minimális teljesítmény ellenőrzésére csavarja ki a 2-es csavart (b ábra), és vezesse be a nyomásmérő csatlakozó csövet a cső csapjára.
2. Szedje szét a légkamra kompenzáló csövet.
3 A „kéményseprő funkció" bekapcsolásával kapcsolja a kazánt maximális teljesítményre - 10 másodpercen keresztül tartsa lenyomva a RESET gombot, a kijelzőn megjelenik a TEST felirat és a ikon. A kazán maximális fűtési teljesítményen működik.
   Nyomja meg a gombot **2** a kijelzőn csak a melegvíz ikon jelenik meg.
   Ekkor a kazán minimum teljesítményen üzemel.
   Húzza ki a vezetéket a modulátorból (d ábra); az ellátó nyomásnak meg kell felelnie a „Gázbeállítások" táblázatban bemutatott értékeknek, a gáztípusra vonatkozóan, melyre a készüléket tervezték. Ha ez nem megfelelő, erősítse meg vagy lazítsa ki a kiigazító 4-es csavart (c ábra).
4. Az ellenőrzés végeztével csavarja vissza a 2-es csavart, győződjön meg, hogy biztonságosan a helyén van.
5. Helyezze vissza a modulátor vezetéket.
6. Csatlakoztassa újra a kompenzáló csövet.
7. A „kéményseprő" funkció 30 perc után automatikusan kikapcsol.

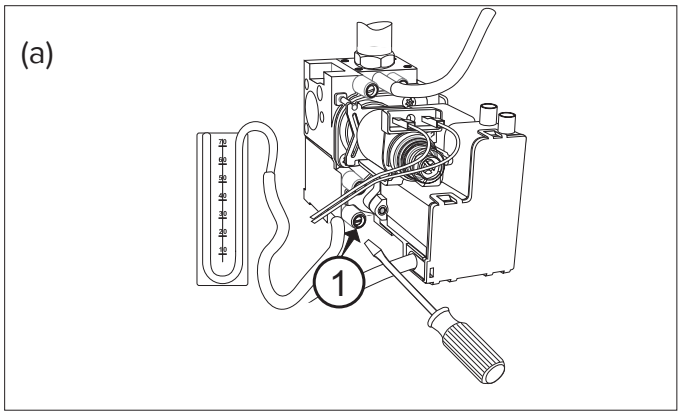

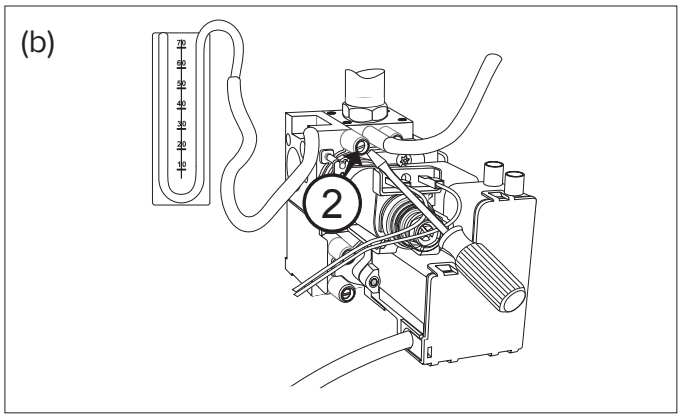

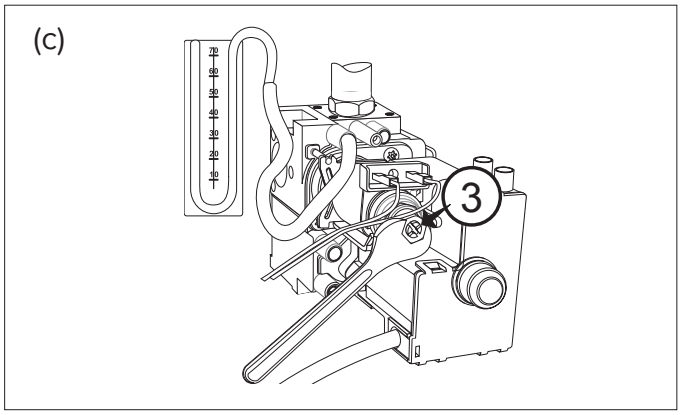

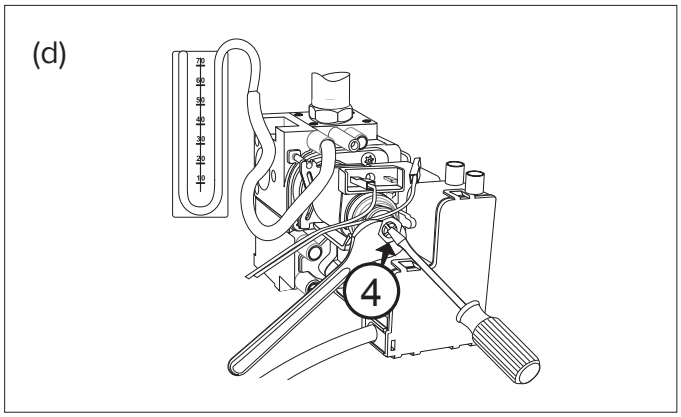

Max. fűtési teljesítmény beállítása
Ez a paraméter korlátozza a kazán hasznos teljesítményét.
A százalékos érték megegyezik a min. teljesítmény (0) és a max. teljesítmény (99) közötti teljesítmény értékével, amelyet az alábbi grafikon mutat.
A kazán maximális teljesítménye ellenőrzéséhez lépjen a 2. menübe/3. almenübe/1. paraméterhez.

Lassú gyújtás
Ez a paraméter korlátozza a kazán hasznos teljesítményét a gyújtási fázis alatt.
A százalékos érték megegyezik a hasznos teljesítmény értékével a minimális teljesítmény (0) és a maximális teljesítmény (99) között
A kazán lassú gyújtása ellenőrzéséhez lépjen a 2. menübe/2. almenübe/0 paraméterhez.

Fűtés késleltetett gyújtásának beállítása
Ez a paraméter (2. menü/3. almenü/5. paraméter) lehetővé teszi manuálisan (0) vagy automatikusan (1) a várakozási idő beállítását az égő következő újragyújtásához a kioltás után azért, hogy megközelítsük a hőmérséklet felügyeleti értékét.
Manuális választással lehetőség van az előciklus beállítására (0-7 perc) a 2. paraméterre/3. almenü/6. paraméter
Automatikus választással az előciklust a kazán automatikusan kiszámítja a hőmérséklet felügyeleti értéke alapján.

A táblázat pontosan mutatja a pontos kapcsolatot a gáznyomás és az égő között továbbá a kazán teljesítményét fűtési üzemmódban.

Az abszolút maximális fűtési teljesítmény ellenőrzése
(CSAK MÁS GÁZFAJTÁRA TÖRTÉNŐ ÁTÁLLÁS VAGY KÁRTYACSERE ESETÉN)
Az abszolút maximális fűtési teljesítmény ellenőrzéséhez/megváltoztatásához keresse meg a gázszelepet, és tegye a következőket:
1. Lazítsa meg az "2"-es csavart (b. ábra), és csatlakoztassa a nyomásmérőt a nyomócsőre!
2. Szerelje le a légkamra nyomáskiegyenlítő csövét!
3. A „kéményseprő funkció" bekapcsolásával kapcsolja a kazánt maximális fűtési teljesítményre (10 másodpercen keresztül tartsa lenyomva a RESET gombot, mire a képernyőn megjelenik a TEST felirat)!
   A szolgáltatott gáz – melyre a kazán be van állítva – nyomásának meg kell felelnie a "Gázszabályozás" táblázatban a vonatkozó gázra előírt értéknek! Ha nem felel meg, válassza ki a 2. menü 3. almenüjének 0. paraméterét, és a szabályozó tekerőgomb forgatásával változtassa meg az értéket, míg az meg nem felel a Gázszabályozás táblázatban előírt értéknek!
4. Az ellenőrzés végén húzza meg a "2" csavart, és ellenőrizze, hogy nincs-e szivárgás!
5. A kéményseprő funkció 10 perc elteltével, illetve az RESET gomb megnyomására automatikusan kikapcsol.

Fűtés oldali gáznyomás									
CLAS X 24 CF EU	**Gas**	**Fűtés oldali teljesítmény (kW)**	**9,8**	**11,5**	**13,9**	**16,2**	**18,5**	**20,8**	**23,2**
	G20	mbar	2,2	2,9	4,1	5,4	7,0	8,8	11,1
		parametr 231	0	50	60	70	80	90	100
	G25.1	mbar	2,2	3,1	4,4	5,8	7,4	9,1	10,9
		parametr 231	0	50	60	70	80	90	100
	G31	mbar	6,8	9,0	12,5	16,6	21,3	26,7	38,9
		parametr 231	0	50	60	70	80	90	100
CLAS X 28 CF EU	**Gas**	**Potenza termica(kW)**	**11,6**	**13,2**	**15,9**	**18,6**	**21,3**	**23,9**	**26,6**
	G20	mbar	3,0	3,8	5,2	7,0	9,0	11,3	13,9
		parametr 231	0	50	60	70	80	90	100
	G25.1	mbar	3,0	3,7	5,2	6,9	9,0	11,3	14,0
		parametr 231	0	50	60	70	80	90	100
	G31	mbar	8,0	9,9	13,6	18,0	23,2	29,1	35,8
		parametr 231	0	50	60	70	80	90	100

Gázszabályozási táblázat

		CLAS X 24 CF EU			CLAS X 28 CF EU		
		G20	G25.1	G31	G20	G25.1	G31
Wobbe szam (15°C, 1013 mbar)	MJ/m³	45,67	35,25	70,69	45,67	35,25	70,69
Bejövő gáznyomás	mbar	20	25	37	20	25	37
Gazszelep kimeneti nyomasa							
Maximum használati víz	mbar	11,8	11,8	35,9	13,9	14,0	35,3
Abszolút max. fütési teljesítmény (p. 230)	mbar (param)	11,1 (62)	10,9 (62)	32,9 (90)	13,9 (100)	14,0 (100)	35,3 (100)
Minimális teljesítmény	mbar	2,2	2,2	6,8	3,0	3,0	7,3
Lassu begyulladas ajanlott nyomas (p. 220)	mbar (param)	5,2 (45)	4,0 (40)	6,8 (40)	3,6 (40)	3,9 (40)	7,3 (40)
Hodnota maximálního nastavitelného výkonu topení p. 231		75	77	80	52	52	72
Újrahasznosítás p.235		Automaticky			Automaticky		
N° Fuvokar szama	nr.	28			28		
ø Fuvokar atmerose	mm	0,86	1,00	0,50	0,86	1,00	0,52
Fogyasztas max/min (15°C, 1013 mbar) - (G.N.= M³/h) (gpl = kg/h)							
	Maximum HMV	2,86	3,32	2,10	3,12	3,62	2,29
	Maximum fűtés	2,73	3,17	2,00	3,12	3,62	2,29
	Minimum	1,16	1,35	0,85	1,8	1,60	1,01

Átállítás más gázminőségre

A készülékek kialakítása lehetővé teszi a különböző gáztípusokkal történő használatot. A gáz átváltását képzett szakembernek kell elvégeznie.

Auto funkció

Ez a funkció lehetővé teszi, hogy a beállított szobahőmérséklet elérése és tartása érdekében a kazán önállóan hozzáigazítsa működési jellemzőit (a fűtőelemek hőmérsékletét) a külső körülményekhez.
A kazánhoz csatlakoztatott perifériáknak, és a szabályozásban részt vevő zónák számának megfelelően a kazán önállóan szabályozza az előremenő víz hőmérsékletét.
Ezért tehát állítsa be a különböző paramétereket (lásd szabályozási menü)!
A funkció aktiválásához nyomja meg az AUTO gombot!

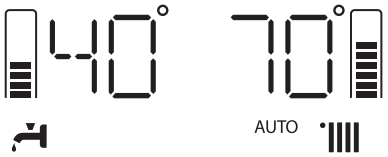

További információkért olvassa el az ARISTON hőmérséklet-szabályozásról szóló kézikönyvét!

1. példa:

EGYZÓNÁS MAGAS HŐMÉRSÉKLETŰ RENDSZER KÉTPONTSZABÁLYOZÁSÚ SZOBATERMOSZTÁTTAL:
ebben az esetben a következő paramétereket be kell állítani:

421 - Érzékelős hőmérséklet-szabályozás aktiválása - válassza a 04-et = Alap hőmérséklet-szabályozás

244 - Felfutási idő (opcionális) az előremenő víz hőmérsékletének 4 °C-os lépéseiben beállítható a felfutási várakozási idő. Az érték a berendezés és a rendszer típusának a függvényében eltérő lehet. Ha a felfutási idő 00, a funkció nincs bekapcsolva.

2. példa:

EGYZÓNÁS MAGAS HŐMÉRSÉKLETŰ RENDSZER KÉTPONTSZABÁLYOZÁSÚ SZOBATERMOSZTÁTTAL ÉS KÜLSŐ ÉRZÉKELŐVEL:
ebben az esetben a következő paramétereket mindenképpen be kell állítani:

421 - Érzékelős hőmérséklet-szabályozás aktiválása
- válassza a 01-et = csak külső érzékelő

422 - Válassza ki a hőmérséklet-szabályozási görbét
- a berendezés, a rendszer, az épület-hőszigetelés stb. típusa alapján válassza ki a megfelelő görbét!

423 - Ha szükséges, az alapjel hőmérsékletének növelésével, illetve csökkentésével tolja el párhuzamosan a görbét (Az alapjel hőmérséklete a fűtésihőmérséklet-szabályozó tekerőgomb segítségével a felhasználó által is megváltoztatható, és ha az AUTO funkció be van kapcsolva, a tekerőgombbal elvégezhető a görbe párhuzamos eltolása).

3. példa:

EGYZÓNÁS MAGAS HŐMÉRSÉKLETŰ RENDSZER REMOCON TÁVVEZÉRLÉSSEL ÉS KÜLSŐ ÉRZÉKELŐVEL:
ebben az esetben a következő paramétereket be kell állítani:

421 - Érzékelős hőmérséklet-szabályozás aktiválása
- válassza a 0-t = csak külső érzékelő + környezeti érzékelő

422 - Válassza ki a hőmérséklet-szabályozási görbét
- a berendezés, a rendszer, az épület-hőszigetelés stb. típusa alapján válassza ki a megfelelő görbét!

423 - Ha szükséges, az alapjel hőmérsékletének növelésével, illetve csökkentésével tolja el párhuzamosan a görbét (Az alapjel hőmérséklete a szabályozó tekerőgomb segítségével a felhasználó által is megváltoztatható, és ha az AUTO funkció be van kapcsolva, a tekerőgombbal elvégezhető a görbe párhuzamos eltolása).

424 - A környezeti érzékelő hatása
- a segítségével beállítható a környezeti érzékelő hatása az előremenő víz hőmérséklet-alapjelének kiszámítására (20 = maximális, 0 = minimális hatás).

A készülék leállásának esetei
A kazán belső vezérlésen keresztül védett a nem megfelelő működés kiküszöbölésére. A belső vezérlésben egy mikroprocesszoros kártya biztonsági zárolást hoz működésbe, ha szükséges. A készülék zárolása esetén egy hibakód jelenik meg a kijelzőn, ami a leállás okát jelzi.
Két leállási típus különböztethető meg:

Biztonsági leállás
Ez a típusú hiba „változékony" típusú, vagyis az előidézett ok megszüntetésével a hiba automatikusan eltűnik.
A kijelzőn az ERROR felirattal váltakozva, villogva megjelenik a kód (pl.: ERROR / 110), és megjelenik a szimbólum – lásd „Hibatáblázat".
Amint a zárolás oka megszűnik, a kazán újraindul, és tovább működik.
Ha a kazán még mindig biztonsági leállást jelez, kapcsolja ki a kazánt. A külső villamos kapcsolót helyezze OFF állásba, zárja el a gázszelepet, és vegye fel a kapcsolatot szakemberrel.

Víz elégtelen mennyiségben való rendelkezésre állása miatti biztonsági leállás
Amennyiben a fűtőkörben a keringtetéshez nincs elegendő víz, a kazán biztonsági leállást „Err/103" hajt végre – lásd „Hibatáblázat".
Ellenőrizze a nyomást, és mielőtt a víznyomás az 1–1,5 bar-t elérné, zárja el a csapot.
A kazán alatt található feltöltőcsap segítségével a rendszer újratölthető vízzel, így a rendszernyomás helyreállítható.
Ha gyakran van utántöltésre szükség, kapcsolja ki a kazánt, a külső elektromos kapcsoló KI pozícióba történő állításával áramtalanítsa a készüléket, zárja el a gázcsapot, és az esetleges vízszivárgások felderítésére hívjon képzett szakembert.

Zárolási leállás
Ez a hiba „nem változékony", vagyis nem tűnik el automatikusan az ok megszüntetésével.
A kijelzőn villog az RESET felirat, a hibakód (pl RESET/501), és megjelenik a ⚠ ikonnal.
Ebben az esetben automatikusan nem indul újra a kazán, a normál működés visszaállítására nyomja meg a RESET gombot a vezérlőpanelen. Néhány sikertelen újraindítási kísérlet után vegye fel a kapcsolatot szakemberrel.

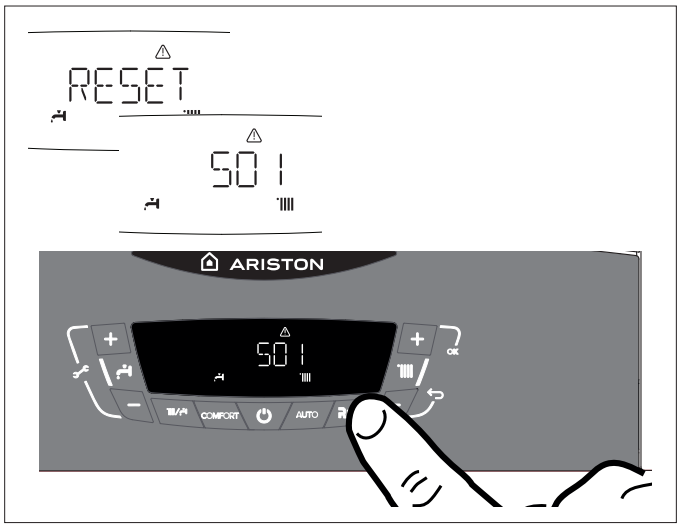

Fontos
Ha a letiltás gyakran ismétlődik, az ARISTON kft. Szervizpartnereinek felkeresése ajánlott (www.aristonthermo.hu). Biztonsági okokból a kazán 15 perc alatt 5 újraindítást engedélyez (a RESET).
Gomb újbóli megnyomásával). Ha a letiltás elszórtan jelentkezik, nem alakul ki probléma.

A hibakód első számjegye (pl.: 1 01) azt jelzi, hogy a kazán melyik működési egységében történt a hiba:
1 - elsődleges kör
2 - használati-melegvizes kör
3 - belső elektromosság
4 - külső elektromosság
5 - bekapcsolás és gyújtás
6 - levegőbemenet–füstgázkimenet
7 - Többkörös fűtés

Figyelmeztetés a rendellenes működésről
Az ilyen figyelmeztetések a kijelzőn a következő formában jelennek meg:
Figyelmeztetés 5P1 = Az első gyújtás sikertelen
A működési egységet jelölő első számjegyet egy P (figyelmeztetés) követi, majd a vonatkozó figyelmeztetés kódja.

Figyelmeztetés a keringtető szivattyú rendellenes működéséről
A keringtető szivattyún egy, a működés állapotát jelző lámpa található:
Lámpa nem világít : A keringtető szivattyú nincs áram alatt.
Lámpa állandó fénnyel zölden világít: A keringtető szivattyú aktív
Lámpa zölden villog: Sebességváltás folyamatban
Lámpa piros : A keringtető szivattyú akadályozva van, vagy nincs benne víz.

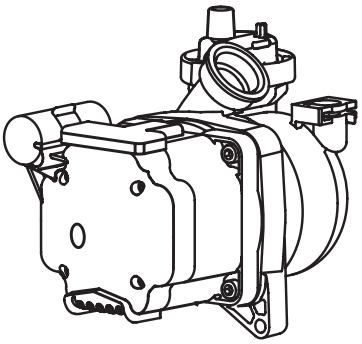

Hibakódok összegzése

Fűtési körforgás	
101	Túlfűtés
103	Nem megfelelő keringetés
104	
105	
106	
107	
108	Nem megfelelő mennyiségű víz (feltöltés szükséges)
110	Fűtésoldali előremenő NTC, nyitott kör/ zárlatos
112	Fűtésoldali visszatérő NTC, nyitott kör/ zárlatos
114	Külső érzékelő nyitott kör/ zárlatos
116	Nyitott padló érzékelő
118	A primer kör érzékelőjének problémája
1P1	Semnalare circulație insuficientă
1P2	
1P3	
HMV kör	
205	HMV-érzékelő hibás - Napelemes készlet (opció)
Belső panelhibák	
301	EEPROM hiba
302	Kommunikációs hiba
303	Fő vezérlőpanel hiba
304	Túl sok újraindítás
305	Fő vezérlőpanel hiba
306	Fő vezérlőpanel hiba
307	Fő vezérlőpanel hiba
3P9	Karbantartás szükséges - Hívja a szervizest
Külső panelhibák	
411	1. szobai érzékelő nem elérhető
412	2. szobai érzékelő nem elérhető
413	3. szobai érzékelő nem elérhető
Gyulladás és észlelés	
501	Nincs lángérzékelés
502	Lángészlelés zárt gázszeleppel
504	Lángleszakadás
5P3	Lángleszakadás
Levegőbeszívás/ égéstermék elvezetés	
601	Füstgáz érzékelő hiba
Multizónás fűtés (Zónavezérlő Modul - opció)	
701	1. fűtőkör érzékelő hiba
702	2. fűtőkör érzékelő hiba
703	3. fűtőkör érzékelő hiba
711	1. fűtőkör visszatérő ági érzékelő hibs
712	2. fűtőkör visszatérő ági érzékelő hibs
713	3. fűtőkör visszatérő ági érzékelő hibs
722	2. fűtőkör túlfűtés
723	3. fűtőkör túlfűtés
750	ZM nem definiálható hidraulikus séma

A füstgáz eltávolítás rendellenessége (601)

Ez a szabályozó lezárja a kazánt abban az esetben, ha rendellenesség lép fel a füst kiürítésekor. A készülék lezárása ideiglenes és a sárga 6 01 bekapcsolódása jelzi. 12 perc múlva a kazán megkezdi a begyújtási folyamatot; ha a körülmények ismét normálisak, folytatja a mûködést, ellenkező esetben a kazán elzáródik és a ciklus megismétlődik.

FIGYELEM

RENDELLENES MŰKÖDÉS VAGY ISMÉTLŐDŐ BEAVATKOZÁS ESETÉN KAPCSOLJA KI A KAZÁNT, SZÜNTESSE MEG AZ ELEKTROMOS ELLÁTÁSÁT A KÜLSŐ MEGSZAKÍTÓ OFF HELYZETBE ÁLLÍTÁSÁVAL, ZÁRJA EL A GÁZCSAPOT ÉS A HIBA HELYREÁLLÍTÁSÁHOZ HÍVJA AZ ÜGYFÉLSZOLGÁLATOT VAGY FORDULJON SZAKKÉPZETT SZERELŐHÖZ, AKI A RENDELLENES MŰKÖDÉS OKÁT MEGVIZSGÁLJA.

A KÉSZÜLÉK KARBANTARTÁSA ESETÉN KIZÁRÓLAG EREDETI CSEREALKATRÉSZEKET HASZNÁLJON ÉS OLVASSA EL FIGYELMESEN AZ ARRA VONATKOZÓ UTASÍTÁSOKAT.

EZT A KÉSZÜLÉKET SOHA NE HELYEZZE ÜZEMEN KÍVÜL, MIVEL AZZAL VESZÉLYEZTETHETI AZ ÜZEMELTETŐ BIZTONSÁGÁT.

Fagymentesítő funkció

A fagyvédelmi funkció a fűtésoldali előremenő NTC szondán működik, függetlenül más szabályozástól, az elektromos feszültséggel való csatlakozás alkalmával.

Ha az előremenő NTC szonda 8°C alatti hőmérsékletet mér, a szivattyú még 2 percig működik. Az első néhány perces keringés után az alábbi esetek vizsgálhatóak meg:

a) ha az előremenő hőmérséklet 8°C-nál nagyobb, az áramlás megszakad;
b) ha az előremenő hőmérséklet 3°C és 8°C között van, még két percig működik;
c) az előremenő hőmérséklet 3°C-nál kisebb, az égő bekapcsol a legkisebb teljesítményen, amíg a hőmérséklet el nem éri a 33°C-ot; az égő lekapcsol, és a kazán még 2 percig utókeringést végez.

A fagyásvédelem funkció bekapcsolását a kijelzőn a ❄ szimbólum jelzi.

A fagymentesítő funkció kizárólag az alábbi esetekben aktiválódik (megfelelően működő kazánnál):

- megfelelő a rendszernyomás;
- ⏻ jel világít;
- a kazán gázellátást kap.

MŰSZAKI TERÜLEt- Csak szakemberek részére!

A Műszaki Terület menü segítségével lehetséges a készülék beállítása/konfigurálása az egyes üzembe helyezési eljárások konkrét követelményeinek megfelelően.
A menü ezenkívül fontos információval szolgál a kazán hatékony üzemelésével kapcsolatban.
A Műszaki Terület több kijelző ablakból áll, amelyek segítségével közvetlenül elérhetők a termék egyedi üzembe helyezési / konfigurálási fázisait befolyásoló paraméterek. Az egyes menükre vonatkozó paraméterek felsorolását az alábbi oldalak tartalmazzák.
A különböző paraméterek elérése és módosítása az **"+" OK** gombbal, valamint a **"+"** és **"-"** gombokkal, és az **"-"** gombbal lehetséges (lásd a lenti képet).

2. **„+"** és **„-"** gombok: a paraméterek eléréséhez és értékük módosításához
8. **„+" OK** gomb: a különböző paraméterek módosításának memorizálására szolgál
„-" ESC gomb: a paraméterekből való kilépésre szolgál

A Menühöz a kisablak kinyitásával férhetünk hozzá; majd az alábbi műveleteket végezze el (es. parameter: "231"):

1. Nyomja meg egyidejűleg az 2-es **„+"** és **"-"** gombot 5 másodpercen keresztül; a kijelzőn megjelenik a KÓD (CODE) 222.
   Figyelem! A szakember részére fenntartott menühöz csak a belépési kód beírásával lehet hozzáférni.
2. A 234-es kód kiválasztásához nyomogassa a „+" gombot.
3. Nyomja meg az OK gombot; a kijelzőn megjelenik az 1. gyors beállítás menü GÁZ (GAS).
4. **"+"** gomb megnyomásával segítségével válassza ki *a* MENÜ (MENU) kiválasztásához.
5. Nyomja meg az OK gombot; a kijelzőn megjenelik a „0" menü.
6. **"+"** gomb megnyomásával segítségével válassza ki a 2-es menüt.
7. A menübe való belépéshez nyomja meg az OK gombot. A kijelzőn a 20 almenü jelenik meg.
8. **"+"** gomb megnyomásával segítségével válassza ki a 23 almenühöz.
9. Az almenübe való belépéshez nyomja meg az OK gombot; a kijelzőn megjelenik a 230.
10. **"+"** gomb megnyomásával segítségével válassza ki a 231-es paraméterhez.
11. Nyomja meg az OK gombot a belépéshez; a kijelzőn megjelenik a gyári érték: pl. "70".
    Megjegyzés: A beállított paraméter jelenik meg 20 másodpercig, majd felváltva villog a pl. "70 > 231".
12. **"+"**és **"-"** gomb megnyomásával válasszon ki egy új értéket, pl. "75".
13. Nyomja meg az OK gombot a mentéshez vagy az ESC gombot a kilépéshez. (mentés nélkül)

Kilépéshez nyomja meg az ESC gombot, amíg a kijelző alaphelyzetbe nem kerül.

SZERVIZ KÓD				
	GAS	**GAS** - Közvetlen hozzáférés a paraméterek ellenőrzéséhez / értékek módosításához / gáztípus változtatás		
	220 - 231- 232- 233 - 234 - 270			
	SET	**SET** - Közvetlen hozzáférés a paraméterek ellenőrzéséhez / beállítások módosítása / kazán beüzemelés		
	220 - 231- 223 - 245 - 246			
	PCB	**PCB** - Közvetlen hozzáférés a paraméterek ellenőrzéséhez / beállítások módosítása / elektronikus kártya cseréje esetén		
	220 - 228 - 229 - 231- 232- 233 - 234 - 247 - 250 - 253			
	VIS	**VIS** - Kazán paraméterek és hőmérsékletek kijelzése		
	821 - 822 - 824 - 825 - 827 - 830 - 831 - 832 - 833- 840 - 835			
	ZONE	**ZONE** - Zónák paraméterei és beállításai.		
	402 - 502 - 602 - 420 - 520 - 620 -434 - 534 - 634 - 830			
	ERR	Az utolsó 10 hiba kódja.		
	MENU - TELJES MENÜ			
		0	**Hálózat**	
		0	4	Kazán kezelőfelület
		2	**Kazán Peraméterek**	
		2	0	Általános
		2	1	Szabad paraméterek
		2	2	Beállítás
		2	3	Fűtési paraméter - 1. kör
		2	4	Fűtési paraméter - 1. kör
		2	5	Használati melegvíz
		2	6	Kazán manuális beállításai
		2	7	Teszt és programok
		2	8	Reset menü
		4	**1. fűtőkör paraméterei**	
		4	0	Beállítások
		4	2	1. fűtőkör beállítás
		4	3	1. fűtőkör diagnosztikája
		5	**2. fűtőkör paraméterei**	
		5	0	Beállítások
		5	2	2. fűtőkör beállítás
		5	3	2. fűtőkör diagnosztikája
		6	**3. fűtőkör paraméterei**	
		6	0	Beállítások
		6	2	3. fűtőkör beállítás
		6	3	3. fűtőkör diagnosztikája
		8	**Szervizes paraméterek**	
		8	0	Statisztika -1
		8	1	Statisztika -2
		8	2	Kazán
		8	3	Kazán hőmérséklete
		8	4	Tároló
		8	5	Szerviz
		8	6	Hibalista
		8	7	szabad paraméter

menü	almenü	paraméter	általános ismertetés	érték	üzemi beállítás
BELÉPÉSI KÓD BEADÁSA					
0	**HÁLÓZAT**				
0.	**2**	**HÁLÓZAT**			
0.	**2**	**0**	Hálózati jelenlét	Kazán	
0.	**4**	**HÁLÓZATI JELENLÉT**			
0.	**4.**	**0**	Kijelzőn állítható zónák	0 = 1. Zona 1 = 2. Zona 2 = 3. Zona	
0.	**4.**	**2**	időjárásfüggő gomb nem aktivált	0 = Ki 1 = Be	0
2	**KAZÁN PERAMÉTEREK**				
2.	**0**	**ÁLTALÁNOS**			
2.	**0.**	**0**	Hmv beállított hőmérséklete	36-60 (°C)	
			*Beállítása a HMV gombbal **„2”***		
2.	**0.**	**1**	HMV előmelegítés	0 = OFF 1 = ON	1
			“SAT” TARTALÉK Csak elektronikus kártya cseréje esetén		
2.	**2**	**KAZÁN ÁLTALÁNOS BEÁLLÍTÁSA**			
2.	**2.**	**0**	Aprindere lentă	0 - 100	
			“SAT” TARTALÉK		
2.	**2.**	**4**	Hőmérséklet-szabályozás	0 = Nincs jelen 1 = Jelen van	0
2.	**2.**	**5**	Fűtés késleltetett gyújtása	0 = Kikapcsolva 1 = 10 másodperc 2 = 90 másodperc 3 = 210 másodperc	0
			Bekapcsolva csak 2 zónás interfésszel (választható)		
2.	**2.**	**8**	Kazán változat NEM MÓDOSÍTHATÓ	0 - 5	5
			“SAT” TARTALÉK Csak elektronikus kártya cseréje esetén		
2.	**2.**	**9**	Névleges teljesítmény [kW]		
			“SAT” TARTALÉK Csak elektronikus kártya cseréje esetén		
2.	**3**	**FŰTÉS PARAMÉTER - 1. RÉSZ**			
2.	**3.**	**0**	Maximális központi fűtés abszolút teljesítmény	0 - 100	
			“SAT” TARTALÉK Csak a gáz vagy az elektronikus kártya cseréje esetén- lásd a gáz beállítási táblázatát		
2.	**3.**	**1**	Max. fűtési teljesítmény beállítása	0 - 100	
			lásd a gázbeállítási táblázat “Beüzemelés” részét		
2.	**3.**	**5**	A gyújtáskésleltetés típusának kiválasztása fűtés esetén	0 = Kézi 1 = automata	1
			lásd a gázbeállítási részt		
2.	**3.**	**6**	A gyújtáskésleltetés időzítésének beállítása fűtés esetén	0 - 7 perc	3
2.	**3.**	**7**	Utókeringtetés fűtés esetén	0 - 15 perc vagy CO (folyamatosan)	3
2.	**3.**	**8**	<nem elérhető>		

menü	almenü	paraméter	általános ismertetés	érték	üzemi beállítás
2.	**3.**	**9**	<nem elérhető>		
2.	**4**	**FŰTÉS PARAMÉTER 2. RÉSZ**			
2.	**4.**	**3**	Fűtési kérést követő utószellőztetés	0 = Ki 1 = Be	0
2.	**4.**	**4**	Fűtési hőmérséklet emelése utáni késleltetés	0 - 60 perc	
			csak TA On/Off esetén és bekapcsolt hőszabályozásnál aktivált (421 vagy 521 paraméter = 01 *Ez a paraméter lehetővé teszi a kilépő hőmérséklet 4 °C-os lépcsővel (max. 12°C) történő automatikus megemelése előtti várakozási idő megállapítását. Ha ez a paraméter 00 érték marad, ez a funkció nem aktív.*		
2.	**4.**	**5**	Max PWM szivattyú	75-100	100
2.	**4.**	**6**	Min PWM szivattyú	40-100	
2.	**4.**	**7**	A fűtési kör nyomásához tartozó berendezés jelzése	0 = csak hőmérsékletérzékelő 1 = minimum presszosztát 2 = nyomásérzékelő	0
			“SAT” TARTALÉK Csak elektronikus kártya cseréje esetén		
2.	**4.**	**9**	Külső hőmérséklet korrekció	-3 - +3 (°C)	1
			Külső hőmérséklet érzékelővel együtt aktív.		
2.	**5**	**HASZNÁLATI VÍZ PARAMÉTER**			
2.	**5.**	**0**	COMFORT funkció	0 = kikapcsolva 1 = időzítve 2 = mindig bekapcsolva	0
			Időzítés = bekapcsolva a használati víz vételezése után 30 percre		
			A berendezés lehetővé teszi a használati meleg víz komfortjának megemelését a “COMFORT” funkcióval. Ez a funkció hőntartja a szekunder hőcserélőt akkor, amikor a kazán nem működik. Ha ez a funkció be van kapcsolva, a kijelző kijelzése: COMFORT		
2.	**5.**	**1**	COMFORT ciklusnál a késleltetett begyújtás	0 - 120 perc	0
2.	**5.**	**2**	Használati víz késleltetett indulása	5 - 200 (0,5 - 20 másodperc)	5
			Nyomáslökés elleni védelem		
2.	**5.**	**3**	Az égő kikapcsolása használati víz esetén	0 = vízkő-védelem (leállás T > 67 °C esetén) 1 = +4 °C /beállítás	0
2.	**5.**	**4**	Használati víz vételezése utáni utókeringtetés és utószellőztetés	0 = Ki 1 = Be	0
			OFF = 3 perc utókeringtetés és utószellőztetés a használati víz vételezése után, ha a kazán beállított hőmérséklete ezt kéri. *ON = mindig bekapcsolva 3 perc utókeringtetés és utószellőztetés a használati víz vételezése után.*		
2.	**5.**	**5**	Használati víz időzítés	0 - 60 perc	0

menü	almenü	paraméter	általános ismertetés	érték	üzemi beállítás
2.	**6**	**KAZÁN MANUÁLIS BEÁLLÍTÁSAI**			
2.	**6.**	**0**	Manuál mód aktivizálása	0 = Ki 1 = Be	0
2.	**6.**	**1**	Kazán szivattyú ellenőrzése	0 = Ki 1 = Be	0
2.	**6.**	**2**	Ventilátor ellenőrzése	0 = Ki 1 = Be	0
2.	**6.**	**3**	Váltószelep vezérlés	0 = Ki 1 = Be	0
2.	**7**	**TESZT ÉS PROGRAMOK**			
2.	**7.**	**0**	Teszt üzem	0 = Ki 1 = Be	
			*az aktiválás a **Reset** gomb 10 másodperces megnyomásával szintén elérhető. A funkció 30 perc után vagy az **Reset** gomb lenyomása után kikapcsol*		
2.	**7.**	**1**	Leürítő ciklus	0 = Ki 1 = Be	
2.	**8**	**RESETARE MENIU 2**			
2.	**8.**	**0**	A gyári beállítások automatikus visszaállítása a 2. Menüből	Nullázás OK = igen ESC = nem	
			Az összes gyári beállítási paraméter nullázásához nyomja meg a OK gombot		
4	**1. ZÓNA PARAMÉTERE**				
4.	**0**	**BEÁLLÍTÁSOK**			
4.	**0.**	**2**	1. Fűtőkör hőmérséklet-beállítása	35 - 82 °C	70
			Rögzített hőmérsékleten hőszabályzóval aktív.		
4.	**2**	**1. ZÓNA BEÁLLÍTÁSA**			
4.	**2.**	**1**	Válassza ki az alap hőfokszabályozás típusát a csatlakoztatott perifériák függvényében *A hőfokszabályozás bekapcsolásához nyomja meg az AUTO gombot. A kijelző felgyújtja az AUTO szimbólumot.*	0 = állandó kimenő hőmérséklet 1 = berendezés On/Off 2 = csak környezeti érzékelő 3 = csak külső érzékelő 4 = környezeti érzékelő + külső érzékelő	1
4.	**2.**	**2**	Meredekség	1.0 - 3.5	1.5
			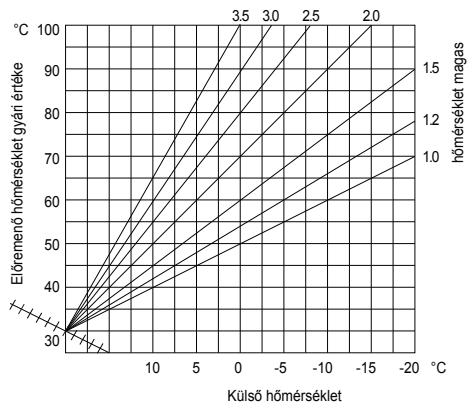		
			Külső érzékelő alkalmazása esetén a kazán kiszámítja a legjobban illesztett kimenő hőmérsékletet, figyelembe véve a külső hőmérsékletet és a berendezés típusát. A görbe típusát a berendezés kibocsátójának típusa és a lakás szigetelése függvényében kell kiválasztani.		

menü	almenü	paraméter	általános ismertetés	érték	üzemi beállítás
4.	**2.**	**3**	Párhuzamos eltolódás	-14 - +14 (°C)	0
			A termikus görbének a berendezés követelményeihez történő illesztéséhez lehetőség van párhuzamosan eltolni a görbét oly módon, hogy módosítjuk a számított kimenő hőmérsékletet és következésképpen a környezeti hőmérsékletet is. A termikus görbének a berendezés követelményeihez történő illesztéséhez lehetőség van párhuzamosan eltolni a görbét oly módon, hogy módosítjuk a számított kimenő hőmérsékletet és következésképpen a környezeti hőmérsékletet is. Az elmozdulás értéke a kijelzőn látható: -14 - +14 magas hőmérsékletű körnél. Minden fokozat az előremenő hőmérséklet 1 °C-os emelkedésének/csökkenésének felel meg az eredeti beállításhoz képest.		
4.	**2.**	**4**	Kompenzáció	0 + 20	20
			ha a beállítás = 0, a környezeti érzékelő leolvasott hőmérséklete nincs hatással a beállítás kiszámítására. Ha a beállítás = 20, a leolvasott hőmérséklet a legnagyobb hatással van a beállításra.		
4.	**2.**	**5**	1 zónás fűtés max. hőmérsékletének beállítása	35 - +82 °C	82
4.	**2.**	**6**	1 zónás fűtés min. hőmérsékletének beállítása	35 - +82 °C	35
4.	**3**	**1. FŰTŐKÖR DIAGNOSZTIKÁJA**			
4.	**3.**	**4**	1. fűtőkör fűtési kérelme	0 = Ki 1 = Be	
5	**2. ZÓNA PARAMÉTERE**				
5.	**0**	**BEÁLLÍTÁSOK**			
5.	**0.**	**2**	2. Fűtőkör hőmérséklet-beállítása	35 - 82 °C	70
			Rögzített hőmérsékleten hőszabályzóval aktív.		
5.	**2**	**2. ZÓNA BEÁLLÍTÁSA**			
5.	**2.**	**1**	Válassza ki az alap hőfokszabályozás típusát a csatlakoztatott perifériák függvényében *A hőfokszabályozás bekapcsolásához nyomja meg az AUTO gombot. A kijelző felgyújtja az AUTO szimbólumot.*	0 = állandó kimenő hőmérséklet 1 = berendezés On/Off 2 = csak környezeti érzékelő 3 = csak külső érzékelő 4 = környezeti érzékelő + külső érzékelő	1
5.	**2.**	**2**	Meredekség	1.0 - 3.5	1.5
			Külső érzékelő alkalmazása esetén a kazán kiszámítja a legjobban illesztett kimenő hőmérsékletet, figyelembe véve a külső hőmérsékletet és a berendezés típusát. A görbe típusát a berendezés kibocsátójának típusa és a lakás szigetelése függvényében kell kiválasztani.		

menü	almenü	paraméter	általános ismertetés	érték	üzemi beállítás
5	2	3	Párhuzamos eltolódás	-14 - +14 (°C)	0
			A termikus görbének a berendezés követelményeihez történő illesztéséhez lehetőség van párhuzamosan eltolni a görbét oly módon, hogy módosítjuk a számított kimenő hőmérsékletet és következésképpen a környezeti hőmérsékletet is. A termikus görbének a berendezés követelményeihez történő illesztéséhez lehetőség van párhuzamosan eltolni a görbét oly módon, hogy módosítjuk a számított kimenő hőmérsékletet és következésképpen a környezeti hőmérsékletet is. Az elmozdulás értéke a kijelzőn látható: -14 - +14 magas hőmérsékletű körnél. Minden fokozat az előremenő hőmérséklet 1 °C-os emelkedésének/csökkenésének felel meg az eredeti beállításhoz képest.		
5.	2.	4	Kompenzáció	0 + 20	20
			ha a beállítás = 0, a környezeti érzékelő leolvasott hőmérséklete nincs hatással a beállítás kiszámítására. Ha a beállítás = 20, a leolvasott hőmérséklet a legnagyobb hatással van a beállításra.		
5.	2.	5	2 zónás fűtés max. hőmérsékletének beállítása	35 - +82 °C	82
5.	2.	6	2 zónás fűtés min. hőmérsékletének beállítása	35 - +82 °C	35
5.	3		**2. FŰTŐKÖR DIAGNOSZTIKÁJA**		
5.	3.	4	2. fűtőkör fűtési kérelme	0 = Ki 1 = Be	
6			**3. ZÓNA PARAMÉTERE**		
6.	0		**BEÁLLÍTÁSOK**		
6.	0.	2	3. Fűtőkör hőmérséklet-beállítása	35 - 82 °C	70
			Rögzített hőmérsékleten hőszabályzóval aktív.		
6.	2		**3. ZÓNA BEÁLLÍTÁSA**		
6.	2.	1	Válassza ki az alap hőfokszabályozás típusát a csatlakoztatott perifériák függvényében *A hőfokszabályozás bekapcsolásához nyomja meg az AUTO gombot. A kijelző felgyújtja az AUTO szimbólumot.*	0 = állandó kimenő hőmérséklet 1 = berendezés On/Off 2 = csak környezeti érzékelő 3 = csak külső érzékelő 4 = környezeti érzékelő + külső érzékelő	1
6.	2.	2	Meredekség	1.0 - 3.5	1.5
			Külső érzékelő alkalmazása esetén a kazán kiszámítja a legjobban illesztett kimenő hőmérsékletet, figyelembe véve a külső hőmérsékletet és a berendezés típusát. A görbe típusát a berendezés kibocsátójának típusa és a lakás szigetelése függvényében kell kiválasztani.		

menü	almenü	paraméter	általános ismertetés	érték	üzemi beállítás
6.	2.	3	Párhuzamos eltolódás	-14 - +14 (°C)	0
			A termikus görbének a berendezés követelményeihez történő illesztéséhez lehetőség van párhuzamosan eltolni a görbét oly módon, hogy módosítjuk a számított kimenő hőmérsékletet és következésképpen a környezeti hőmérsékletet is. A termikus görbének a berendezés követelményeihez történő illesztéséhez lehetőség van párhuzamosan eltolni a görbét oly módon, hogy módosítjuk a számított kimenő hőmérsékletet és következésképpen a környezeti hőmérsékletet is. Az elmozdulás értéke a kijelzőn látható: -14 - +14 magas hőmérsékletű körnél. Minden fokozat az előremenő hőmérséklet 1 °C-os emelkedésének/csökkenésének felel meg az eredeti beállításhoz képest.		
6.	2.	4	Kompenzáció	0 + 20	20
			ha a beállítás = 0, a környezeti érzékelő leolvasott hőmérséklete nincs hatással a beállítás kiszámítására. Ha a beállítás = 20, a leolvasott hőmérséklet a legnagyobb hatással van a beállításra.		
6.	2.	5	3 zónás fűtés max. hőmérsékletének beállítása	35 - +82 °C	82
6.	2.	6	3 zónás fűtés min. hőmérsékletének beállítása	35 - +82 °C	35
6.	3		**3. FŰTŐKÖR DIAGNOSZTIKÁJA**		
6.	3.	4	3. fűtőkör fűtési kérelme	0 = Ki 1 = Be	
8			**SZERVIZES PARAMÉTEREK**		
8.	0		**Statisztika -1**		
8.	0.	0	Váltószelep ciklusok száma (n x 10)		
8.	0.	1	Keringetőszivattyú működése (h x10)		
8.	0.	2	Kazán keringető ciklusok száma (n x10)		
8.	0.	3	Kazán működése (hx10)		
8.	0.	4	Ventilátor működése (hx10)		
8.	0.	5	Ventilátor kapcsolása (n x10)		
8.	0.	6	Gyújtásszám fűtés. (n x10)		
8.	0.	7	Gyújtásszám HMV (n x10)		
8.	1		**Statisztika -2**		
8.	1.	0	Fűtési üzemidő (h x10)		
8.	1.	1	Hmv üzemidő (h x10)		
8.	1.	2	Lánghibák száma (n x10)		
8.	1.	3	Gyújtási ciklusok száma (n x10)		
8.	1.	4	Hőigény időtartalma		
8.	2		**KAZÁN**		
8.	2.	4	Elosztószelep helyzete	0 = hmv 1 = Fűtés	
8.	2.	5	Használati víz mennyisége (l/perc)		
8.	2.	7	Szivattyú moduláció %		
8.	2.	8	Pillanatnyi gázmennyiség		
8.	3		**KAZÁN HŐMÉRSÉKLETE**		
8.	3.	0	Kazán beállítási hőmérséklete (°C)		
8.	3.	1	Kazán előremenő hőmérséklete (°C)		
8.	3.	2	Kazán visszatérő hőmérséklete (°C)		
8.	3.	3	Használati meleg víz hőmérséklete (°C)		
8.	3.	5	Külső hőmérséklet (°C)		
			Külső hőmérséklet érzékelővel együtt aktív.		

menü	almenü	paraméter	általános ismertetés	érték	üzemi beállítás
8.	**4**	**NAPKOLLEKTOR ÉS TARTÁLY**			
8.	**4.**	**0**	Tároló hőmérséklete (°C)		
8.	**4.**	**2**	Napkollektorba belépő használati víz hőmérséklete		
8.	**5**	**SZERVIZ - MŰSZAKI FELÜGYELET**			
8.	**5.**	**0**	A következő karbantartásig érvényes beállítás időtartama	0 - 60 (hónap)	24
			Beállítása esetén a kazán kijelzőjén fi gyelmeztetés jelenik meg, amikor értesítenie kell az üzembe helyezőt a karbantartás elvégzéséhez.		
8.	**5.**	**1**	Karbantartási figyelmeztetés engedélyezése	0 = Ki 1 = Be	0
			*karbantartás elvégezve, állítsa be a paramétert a figyelmeztetés törléséhez - **3P9***		
8.	**5.**	**2**	Karbantartási fi gyelmeztetés törlése	Reset? OK=Igen,esc=Nem	
			Karbantartási fi gyelmeztetés törléséhez		
8.	**5.**	**4**	Vezérlőpanel hardware verziója		
8.	**5.**	**5**	Vezérlőpanel szoftververziója		
8.	**6**	**HIBAJEGYZÉK**			
8.	**6.**	**0**	10 utolsó hiba	0. hibától 9. hibáig	
			Ezzel a paraméterrel jeleníthető meg a kazán által kijelzett utolsó 10 hiba és a vonatkozó dátum (nap/hónap/év). A forgatógomb forgatásával a hibák 0-tól 9-ig egymás után megtekinthetők.		
8.	**6.**	**1**	Hibajegyzék újraélesítése	Nullázás OK = igen ESC = nem	
8.	**7**	**SZABAD PARAMÉTER**			
8.	**7.**	**6**	Kazán áramláskapcsoló	0 = Ionizációs áram 1 = Biztonsági láng érzékelő	

Utasítások a burkolat eltávolításához, és a készülék belsejének ellenőrzése

A kazánon végzendő beavatkozások előtt a kétpólusú kapcsoló segítségével áramtalanítsa a készüléket, és zárja el a gázcsapot!

Ahhoz, hogy a kazán belső részeihez hozzáférjen, a következő szükséges:

1. Csavarozza ki a két csavart az elülső burkolatból (a), húzza előre a burkolatot, majd távolítsa el a felső csapokról (b)
2. Hajtsa előre az elektronikus egységet (c).

(a)

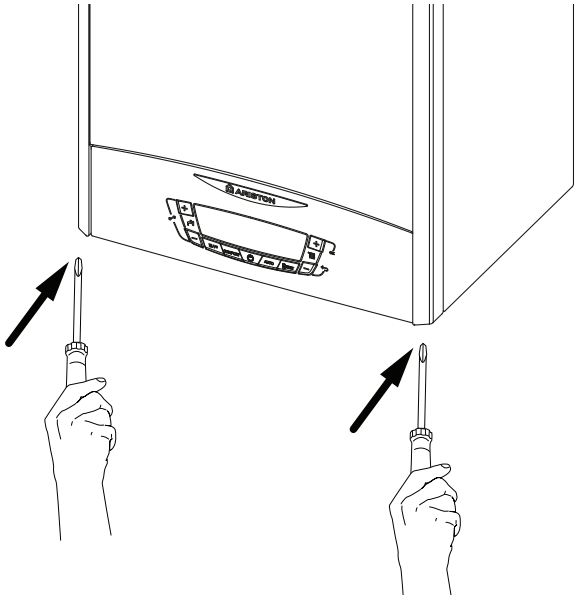

(b)

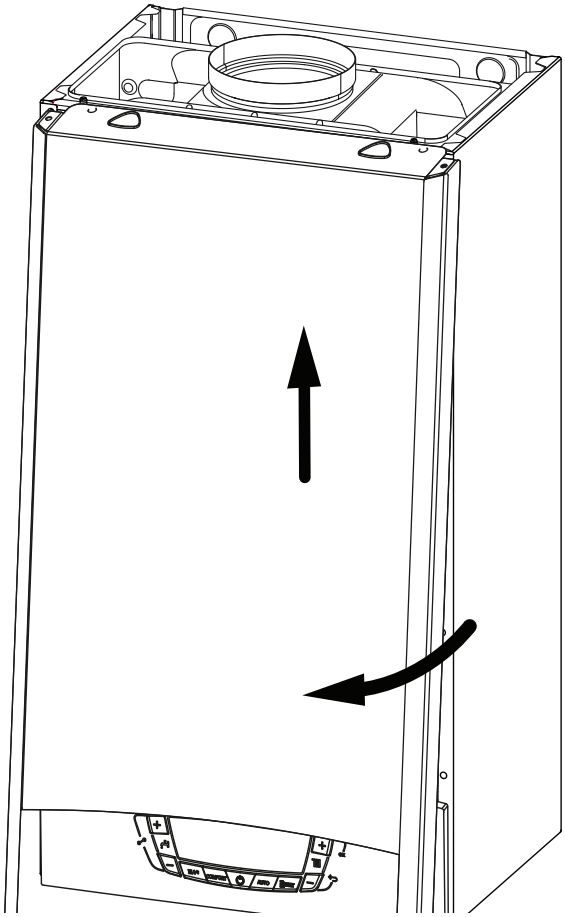

(c)

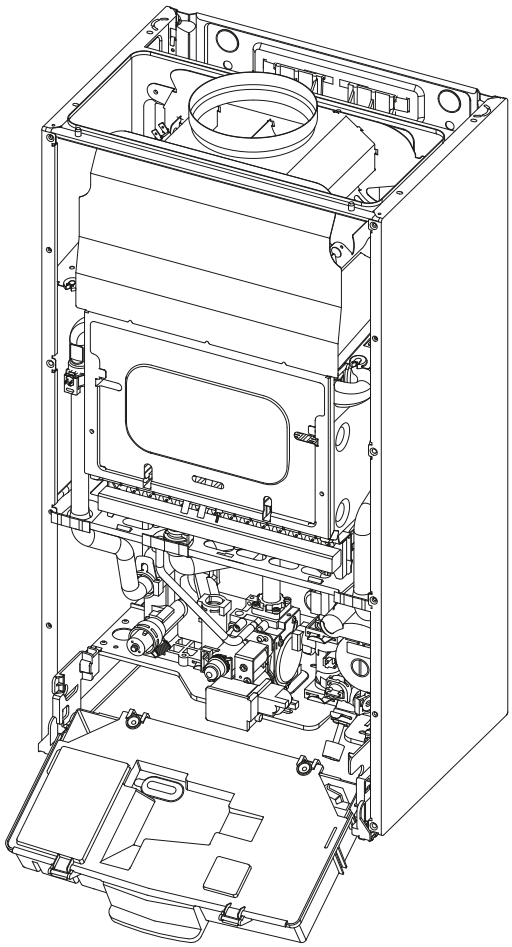

A karbantartás a biztonság, a megfelelő működés és a kazán hosszú élettartama érdekében alapvető fontosságú. A hatályos előírások szerint kell végrehajtani. A kazán hatásfokának, valamint károsanyag-kibocsátásának ellenőrzése érdekében tanácsos rendszeres időközönként füstgázelemzést végezni.
Mielőtt a karbantartást elkezdené:
- A külső kétoldalú kapcsoló „OFF" állásba helyezésével a készüléket mentesítse a feszültség alól;
- Zárja el a gázszelepet, valamint a fűtési és használati melegvíz rendszer szelepeit.

Miután a munkát befejezte, az eredeti beállítások visszaállnak..

Általános megjegyzések
A kazánon az alábbi vizsgálatokat ajánlott legalább évente elvégezni:
1. Ellenőrizze a lezárásokat a víz oldalon, és, ha szükséges, cserélje ki a tömítéseket, és helyezze vissza a lezárásokat a tökéletes működés érdekében.
2. Ellenőrizze a lezárásokat a gáz oldalon, és, ha szükséges, cserélje ki a tömítéseket, és helyezze vissza a lezárásokat a tökéletes működés érdekében.
3. Szemrevételezéssel ellenőrizze a kazán teljes állapotát.
4. Szemrevételezéssel ellenőrizze a gyulladást, és, ha szükséges, szedje szét, és tisztítsa meg az égőt.
5. A 3-as pontban leírt utasításokat követve szedje szét és, ha szükséges, tisztítsa meg a gyulladási kamrát.
6. A 4-es pontban leírt utasításokat követve szedje szét és, ha szükséges, tisztítsa meg az égőt és az injektort.
7. Az elsődleges hőcserélő tisztítása.
8. Bizonyosodjon meg róla, hogy az alábbi fűtő biztonsági rendszerek megfelelően működnek:
   hőmérséklet határoló biztonsági berendezés.
9. Bizonyosodjon meg róla, hogy az alábbi gáz oldali biztonsági rendszerek megfelelően működnek:

- gáz vagy láng biztonsági berendezés hiánya (ionizáció).

10. Ellenőrizze a használati melegvíz termelés hatékonyságát (tesztelje az átfolyási mennyiséget és a hőmérsékletet).
11. Végezzen el általános ellenőrzést a kazán működésén.
12. Csiszolópapírral távolítsa el az oxidációs szennyeződést az érzékelő elektródáról. HA AZ ELECTRODE DIMENZIÓJA NÉLKÜL 16 MM. AZ ELECTRODE-T KELL HELYREÁLLÍTANI.

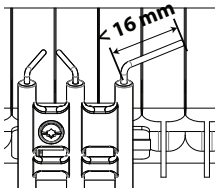

Működési teszt
A karbantartási munkák végeztével töltse fel a fűtési kört kb. 1,0 bar nyomásra, és engedje ki a levegőt a rendszerből. Ugyanígy töltse fel a használati melegvíz rendszert is.
- Kapcsolja be a kazánt.
- Ha szükséges, engedje ki a fűtőrendszerből a levegőt újra.
- Ellenőrizze a beállításokat, és bizonyosodjon meg, hogy a vezérlés, kiigazítás, és megfigyelő rendszerek megfelelően működnek.
- Ellenőrizze a lezárást, és, hogy a gyulladási levegő égésterméke/szivattyúzása megfelelően működik.

Kondenzátumlevezetés
A fűtőrendszer kondenzátumlevezetése a következőképpen történjen:
- Kapcsolja ki a kazánt, ellenőrizze, hogy a külső kétoldalú kapcsoló OFF állásban legyen, és zárja el a gázszelepet;
- Lazítsa meg az automata levegőkieresztő szelepet;
- Nyissa ki a rendszer elvezető szelepet, és fogja fel a kiömlő vizet;
- Kezdje az ürítést a rendszer legalacsonyabb pontja felől (ahol megoldható).

Ha a kazánt olyan helyen hagyják, ahol a hőmérséklet télen a 0°C alá is eshet, a fűtővízrendszerhez fagyálló folyadék adagolása ajánlott. Bizonyosodjon meg, hogy a fagyálló folyadék a kazán rozsdamentes acélvázát nem károsítja. PROPYLENE GLYCOLS tartalmú fagyálló használata ajánlott, ugyanis ez meggátolja a korrodálódást, valamint a vízkő, illetve korrózió elleni funkcióval használják összefüggésben, a gyártó által ajánlott mennyiségben, minimális hőmérsékleten.
Szabályos időközönként ellenőrizze a víz/fagyálló keverék pH értékét, cserélje, ha a mért érték kevesebb a gyártó által előírtnál.

NE VEGYÍTSEN TÖBBFÉLE FAGYÁLLÓT.
A gyártó nem vállal felelősséget a nem megfelelő fagyálló használatából eredő károsodásért.

Használati melegvízrendszer és indirekt tároló elvezetése
Ha fagyveszély áll fenn, minden alkalommal el kell vezetni a használati melegvizet, az alábbiak szerint:
- Zárja el a vízadagoló szelepet;
- Nyissa ki az összes meleg és hidegvizes csapokat;
- Kezdje az ürítést a rendszer legalacsonyabb pontja felől (ahol megoldható).

FIGYELMEZTETÉS
A kezelés előtt ürítse ki minden egyes alkatrészét, ami melegvizet tartalmazhat.
Vízkőtelenítse az összetevőket a termékhez szállított biztonsági útmutató utasításait betartva, győződjön meg a helyiség szellőzöttségéről, viseljen védőruhát, kerülje a termékek vegyítését, és óvja a készüléket és a környező tárgyakat.
Zárja le a gáznyomás értékének megállapítására, illetve gázkiigazításokra való nyílásokat.
Bizonyosodjon meg arról, hogy a fúvóka megfelel a használt gáztípusnak.
Ha égett szagot, gázszivárgást, vagy füstöt észlel, feszültségmentesítse a készüléket, zárja el a gázszelepet, nyissa ki az ablakokat, és hívjon szakembert.

Felhasználói információk
Tájékoztassa a felhasználót a készülék működtetésének módozatairól!
A használati útmutatókat mindenképpen adja át, hangsúlyozva, hogy tartsa azokat a készülék közelében!
Továbbá mutassa meg a felhasználónak a következőket:
- Időnként ellenőrizze a rendszer víznyomását, és magyarázza el, hogyan lehet a rendszert újraindítani, valamint kilevegőztetni!
- Mutassa meg, hogyan lehet beállítani a hőmérsékletet és a szabályozást, melyek ismeretében a rendszer megfelelően és gazdaságosabban üzemeltethető!
- Végeztesse el a készülék előírt időszakos karbantartását!
- Semmilyen esetben se változtassa meg az égést tápláló levegőre, illetve a füstgázra vonatkozó beállításokat!

A kazán ártalmatlanítása és újrahasznosítása
Termékeinket úgy terveztük és gyártottuk, hogy legtöbb alkatrészük újrahasznosítható legyen.

A kazánt és tartozékait megfelelően kell ártalmatlanítani és ahol lehetséges, a különböző anyagokat szétválogatni. A kazán szállításához használt csomagolást a beüzemelőnek/forgalmazónak kell eltávolítania.

FIGYELEM!!!
A kazán és tartozékainak ártalmatlanítását a megfelelő előírások alapján kell elvégezni.

Az adattáblán használt jelek

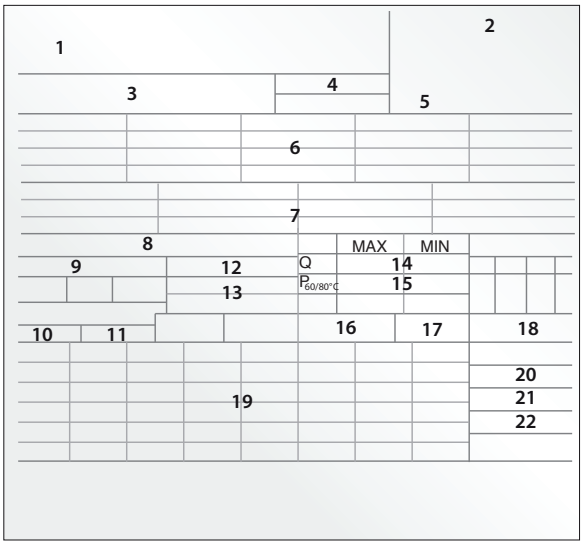

1. Márka
2. Gyártó
3. Modell - Sorozatszám
4. Rendelési szám
5. Jóváhagyási szám
6. Célország - gáz típusa
7. Beállítások - gáz
8. Berendezés típusa
9. Elektromos adatok
10. Használati melegvíz max. nyomása
11. Fűtés max. nyomása
12. Kazán típusa
13. Nox osztály / hatékonyság
14. Fűtés névleges kalorikus teljesítménye
15. Fűtés hasznos teljesítménye
16. Speciális közegmennyiség
17. Kazán teljesítményének hatásfoka
18. Használati melegvíz névleges kalorikus teljesítménye
19. Felhasználható gáz
20. Környezeti hőmérséklet
21. Fűtés max. hőmérséklete
22. Használati melegvíz max. hőmérséklete

CE megjelölés
A CE jelölés garantálja, hogy a készülék az alábbi irányelveknek felel meg:
- **2016/426/EU** Gázkészülékekre vonatkozik
- **2014/35/EU** Elektromágneses rendszerrel való összeillésre vonatkozik
- **92/42/CEE** Energiai hatásfokra vonatkozik
  "7. cikkely (§2) és 8. cikkely, illetve a III-V. mellékletek"
- **2014/30/EU** Elektromos biztonságra vonatkozik
- **2009/125/CE** Energiával kapcsolatos termékek
- **813/2013** Felhatalmazáson alapuló rendelete eu

			CLAS X	
	Típus megnevezése		24 CF EU	28 CF EU
ÁLTALÁNOS INFORMÁCIÓK	CE engedélyszám		0476CT2600	
	Füstgázelvezetés módszere		B11 - B11bs	
ENERGETIKAI JELLEMZŐK	Maximális/minimális hőterhelés – központi fűtés HI	kW	25,8 / 11,0	29,5 / 13,0
	Maximális/minimális hőterhelés – központi fűtés HS	kW	28,7 / 12,2	32,8 / 14,4
	Maximális hőterhelés – használati melegvíz HI	kW	27,0 / 11,0	29,5 / 13,0
	Maximális hőterhelés – használati melegvíz HS	kW	30,0 / 12,2	32,8 / 14,4
	Maximális/minimális hőteljesítmény	kW	23,2 / 9,8	26,6 / 11,6
	HMV oldai teljesítmény max/min	kW	24,3 / 9,9	26,6 / 11,7
	égőtér hatásfoka Hi/Hs	%	93,3	92,9
	Névleges hőteljesítmény hatásfoka (60/80°C) HI/HS	%	90,1 / 81,1	90,2 / 81,2
	Hatásfok a névleges hőteljesítmény 30%-os igénybevétele esetén (47°C) HI/HS	%	89,9 / 81	90,3 / 81,3
	Minimális hatásfok HI/HS	%	88,9 / 80,1	89,4 / 80,5
	Fűtési veszteség a burkolaton (DT=50°C)	%	3,2	3,2
	Fűtési veszteség bekapcsolt égőnél	%	0,4	0,4
	Fűtési veszteség kikapcsolt égőnél	%	6,7	7,1
KIBOCSÁTÁS	Minimális kéményhuzat	Pa	4	4,2
	NOX osztály		6	
	Füstgázhőmérséklet (G20)	°C	111	119
	CO2 kibocsátás (G20)	%	5,6 / 2,7	5,6 / 2,8
	CO kibocsátás (0% O2)	ppm	81	90
	O2 kibocsátás (G20)	%	10,4	10,1
	Maximális füstgázkibocsátás (G20)	Kg/h	68,2	72,8
	Légellátás	%	98	93
FŰTŐRENDSZER	Fűtési veszteség a vízoldalon (max) DT=20°C	mbar	200	200
	Maradék rendszernyomás	bar	0,25	0,25
	Tágulási tartály előnyomása	bar	1	1
	Fűtési rendszer maximális nyomása	(Mpa) bar	0,3 (3)	
	Tágulási tartály űrtartalma	l	8	
	Fűtési rendszer max/min hőmérséklete	°C	82 / 35	
HASZNÁLATI VÍZ	Használati víz max/min hőmérséklete	°C	60 / 36	
	Specifikus átfolyás (10 perc alatt/DT 30°C)	l/min	12,2	13,2
	Melegvízmennyiség DT=25°C	l/min	14,2	15,8
	Hidegvízmennyiség DT=35°C	l/min	10,1	11,3
	HMV komfort osztály (EN13203)		★★★	
	Minimális melegvízkihozatal	l/min	>2	
	Használati víz max nyomása	bar	0,7 (7)	
ELEKTROMOS ADATOK	A hálózati áram feszültsége / frekvenciája	V/Hz	230/50	230/50
	Maximális teljesítményfelvétel	W	53	53
	Működtetési minimális szobahőmérséklet	°C	+5	
	Elektromos védelem	IP	X4D	
	Tömeg	Kg		

ErP - EU 811/2013 - EU 813/2013

Modell:		CLAS X	
		24 CF EU	**28 CF EU**
Kondenzációs kazán	igen/nem	nem	nem
Alacsony hőmérsékletű kazán	igen/nem	igen	igen
B1 típusú kazán	igen/nem	igen	igen
Kapcsolt helyiségfűtő berendezés	igen/nem	nem	nem
Kombinált fűtőberendezés:	igen/nem	igen	igen
Elérhetőség (A gyártónak vagy a meghatalmazott képviselőjének a neve és címe)		ARISTON THERMO S.p.A. Viale A. Merloni 45 60044 FABRIANO AN - ITALIA	
ErP FŰTÉSI			
Mért hőteljesítmény P_n	kW	23	27
Mért hőteljesítményen és magas hőmérsékleten P_4	kW	23,2	26,5
A mért hőteljesítmény 30 %- án és alacsony hőmérsékleten (Visszatérő hőmérséklet 30°C) P_1	kW	7,1	8,2
Szezonális helyiségfűtési hatásfok η_s	%	78	78
Hatásfok - Mért hőteljesítményen és magas hőmérsékleten η_4	%	80,6	80,9
Hatásfok - A mért hőteljesítmény 30 %- án és alacsony hőmérsékleten (Visszatérő hőmérséklet 30°C) η_1	%	81,9	82,1
ErP HMV			
Névleges terhelési profil		XL	XL
Vízmelegítési hatásfok η_{wh}	%	78	78
Napi villamosenergia- fogyasztás Q_{elec}	kWh	0,180	0,150
Napi tüzelőanyag-fogyasztás Q_{fuel}	kWh	25,400	25,800
VILLAMOSSEGÉDENERGIA-FOGYASZTÁS			
Teljes terhelés mellett elmax	kW	0,010	0,011
Részterhelés mellett elmin	kW	0,006	0,006
Készenléti üzemmódban P_{SB}	kW	0,003	0,003
EGYÉB ELEMEK			
Készenléti hőveszteség P_{stby}	kW	0,179	0,179
A gyújtóégő energiafogyasztása P_{ign}	kW	0,000	0,000
Hangteljesítményszint, beltéri L_{WA}	dB	54	59
Nitrogén-oxid-kibocsátás NOx	mg/kWh	31	37

TERMÉKISMERTETŐ ADATLAP - EU 811/2013 - EU 813/2013			
Márka		ARISTON	
Modell: (az információk tárgyát képező modell(ek) megjelölése)		CLAS X	
		24 CF EU	**28 CF EU**
Névleges terhelési profil - CLAS PREMIUM EVO		**XL**	**XL**
Helységfűtési energiahatékonysági osztálya		C	C
Vízmelegítési energiahatékonysági osztálya		B	B
Mért hőteljesítmény P_n	kW	23	27
Éves energiafogyasztás Q_{HE}	GJ	54	59
Éves villamosenergia-fogyasztás AEC	kWh	39	32
Éves tüzelőanyag-fogyasztás AFC	GJ	20	20
Szezonális helyiségfűtési hatásfok η_s	%	78	78
Vízmelegítési hatásfok η_{WH}	%	78	78
Hangteljesítményszint, beltéri L_{WA}	dB	54	59

A helyiségfűtő berendezésből (vagy kombinált fűtőberendezésből), hőmérséklet-szabályozóból és napenergia-készülékből álló csomagok címkéje - Kitöltési útmutató.

1. a kereskedő és/vagy a beszállító neve vagy védjegye:
2. a kereskedő és/vagy a beszállító által megadott modellazonosító(k):
3. a helyiségfűtő berendezés szezonális helyiségfűtési energiahatékonysági osztálya, már ki van töltve;
4. a kombinált fűtőberendezés szezonális vízmelegítési energiahatékonysági osztálya már ki van töltve;
5. Y annak feltüntetése, hogy a vízmelegítőből, hőmérséklet-szabályozóból és napenergia-készülékből álló csomag tartalmazhat-e napkollektort, melegvíz-tároló tartályt, hőmérséklet-szabályozót, illetve kiegészítő helyiségfűtő berendezést;
6. A helyiségfűtő berendezésből, hőmérséklet-szabályozóból és napenergia-készülékből csomagnak szerint megállapított szezonális helyiségfűtési energiahatékonysági osztálya, megfelelően meghatározott a az 5. ábrát a következő oldalakon.
   A helyiségfűtő berendezésből, hőmérséklet-szabályozóból és napenergia-készülékből álló csomag szezonális helyiségfűtési energiahatékonysági osztályát jelző nyíl hegye legyen egy magasságban az energiahatékonysági skála megfelelő szintjét jelző nyíl hegyével.
7. Hőmérséklet-szabályozóból és napenergia-készülékből álló csomagnak megállapított vízmelegítési energiahatékonysági osztálya, megfelelően meghatározott a az 5. ábrát a következő oldalakon.
   A kombinált fűtőberendezésből, hőmérséklet-szabályozóból és napenergia-készülékből álló csomag szezonális helyiségfűtési energiahatékonysági osztályát jelző nyíl hegye legyen egy magasságban az energiahatékonysági skála megfelelő szintjét jelző nyíl hegyével.

KOMBINÁLT FŰTŐBERENDEZÉSBŐL, HŐMÉRSÉKLET-SZABÁLYOZÓBÓL ÉS NAPENERGIA-KÉSZÜLÉKBŐL ÁLLÓ CSOMAG

A kombinált fűtőberendezésből, hőmérséklet-szabályozóból és napenergia-készülékből álló csomagok termékismertető adatlapjának tartalmaznia kell az a) és b) pontban meghatározott elemeket:

a) a kombinált fűtőberendezésből, hőmérséklet-szabályozóból és napenergia-készülékből álló csomag szezonális helyiségfűtési hatásfokának értékelésére vonatkozóan az 1., ábrán meghatározott elemek, az alábbi információk feltüntetésével:
   - I: az elsődleges kombinált fűtőberendezés szezonális helyiségfűtési hatásfokának százalékos értéke,
   - II: a csomagban található elsődleges és kiegészítő fűtőberendezések hőteljesítményének súlyozására szolgáló tényező (lát A BIZOTTSÁG 811/2013/EU FELHATALMAZÁSON ALAPULÓ RENDELETE - IV melléklet - 6.a);
   - III: a következő matematikai kifejezés értéke: 294/(11 · Prated), ahol a Prated az elsődleges kombinált fűtőberendezésre vonatkozik;
   - IV: a 115/(11 · Prated) matematikai kifejezés értéke, ahol a Prated az elsődleges kombinált fűtőberendezésre vonatkozik,

valamint elsődleges hőszivattyús kombinált fűtőberendezések esetében:
   - V: az átlagos és a hidegebb éghajlati viszonyok mellett mért szezonális helyiségfűtési hatásfok közötti különbség százalékos értéke,
   - VI: a melegebb és az átlagos éghajlati viszonyok mellett mért szezonális helyiségfűtési hatásfok közötti különbség százalékos értéke;

(b) a kombinált fűtőberendezésből, hőmérséklet-szabályozóból és napenergia-készülékből álló csomag vízmelegítési hatásfokának értékelésére vonatkozóan az 5. ábrán meghatározott elemek, az alábbi információk feltüntetésével:
   - I: a kombinált fűtőberendezés vízmelegítési hatásfokának százalékos értéke,
   - II: A matematikai kifejezés értéke (220* Q ref)/Q nonsol, ahol Qref a 15. táblázatban (Az Európai Bizottság 811/2013 felhatalmazáson alapuló rendelete; VII. melléklet) található, Q nonsol pedig a kombikazánhoz tartozó napenergia-készülék adatlapján található (Terhelési profil M, L, XL, XXL).
   - III: A matematikai kifejezés értéke (Qaux*2,5)/(220*Qref), százalékban kifejezve, ahol Qaux a napenergia-készülék adatlapján található, Q ref pedig a 15. táblázatban (Az Európai Bizottság 811/2013 felhatalmazáson alapuló rendelete; VII. melléklet) található (Terhelési profil M, L, XL, XXL).

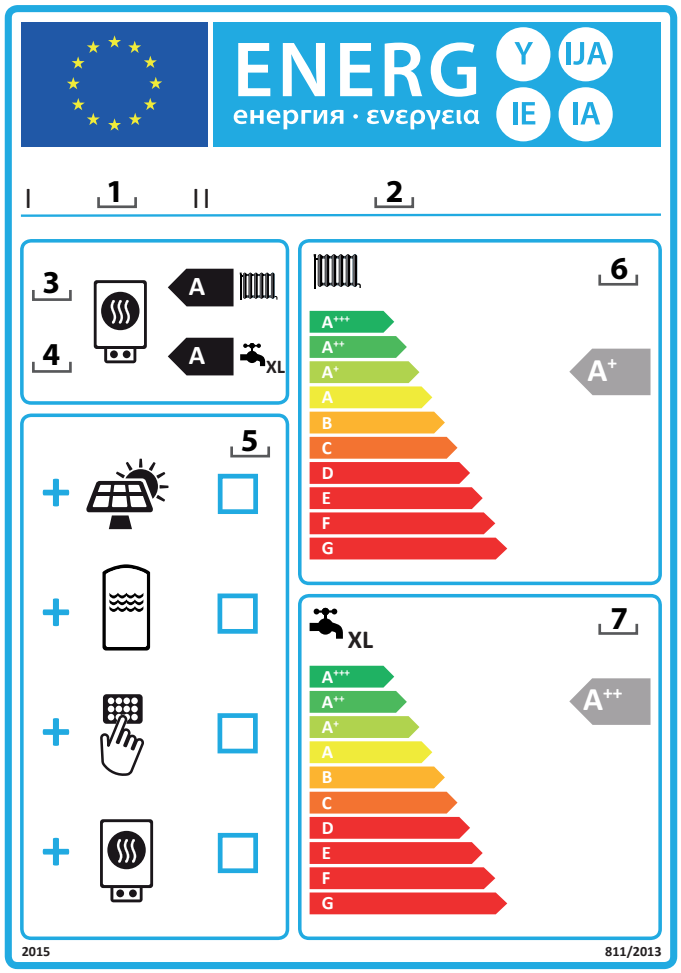

1. ábra

Kazán szezonális helyiségfűtési hatásfoka — ❶ 'I' %

Hőmérséklet-szabályozó
A Hőmérséklet-szabályozó termékismerttető adatlapjáról

Osztály
I = 1%, II = 2%, III = 1,5%, IV = 2%,
V = 3%, VI = 4 %, VII = 3,5%, VIII = 5%

+ ❷ %

Kiegészítő kazán
A kazán termékissmertető adatlapjáról

Szezonállis helyiségfűtési hatásfok (%)

(☐ - 'I') x 0,1 = ± ❸ %

Napenergia-hozzájárulás - *A napenergia-kész*ülék termékismertető adaptalapjáról

A kollektor mérete (m²) | A tartály térfogata (m³) | A kollektor hatásfoka (%) | A tartály besoralása A* = 0,95, A = 0,91, B = 0,86, C = 0,83, D-G = 0,81

('III' x ☐ + 'IV' x ☐) x 0,9 x (☐ /100) x ☐ = + ❹ %

Kiegészítő hőszivattyú
A hőszivattyú termékisertető adatlapjáról

Szezonális helyiségfűtési hatásfok (%)

(☐ - 'I') x 'II' = + ❺ %

Napenergia-hozzájárulás ÉS kiegészőszivattyú
Válassza a kisebbik értéket

0,5 x ❹ VAGY 0,5 x ❺ = – ◡ %

A csomag szezonális helyiségfűtési hatásfoka — ❼ %

A csomag helyiségfűtési energiahatékonysági osztálya

G	F	E	D	C	B	A	A+	A++	A+++
< 30%	≥ 30 %	≥ 34 %	≥ 36 %	≥ 75 %	≥ 82 %	≥ 90 %	≥ 98 %	≥ 125 %	≥ 150%

Alacsony hőmérséklet, 35 °C-os hőleadókkal telepített kazán és kiegészítő hőszivattyu?
A hőszivattyú termékismertető adatlapjáról

❼ ☐ + (50 x 'II') = ☐ %

5. ábra

Kombinált fűtőberendezés vízmelegítés hatásfoka — ❶ 'I' %

Névleges terhlési profil: ☐

Napenergia-hozzájárulás
A napenergia-készülék termékismertető adatlapjáról

Villamos segédenergia

(1,1 x 'I' - 10%) x 'II' - 'III' - 'I' = + ❷ %

A csomag vízmelegítési hatásfoka átlagos éghajlati viszonyok mellet — ❸ %

A csomag vízmelegítési energiahat[konysági osztálya átlagos éghajlati viszonyok mellet

	G	F	E	D	C	B	A	A+	A++	A+++
M	< 27 %	≥ 27 %	≥ 30 %	≥ 33 %	≥ 36 %	≥ 39 %	≥ 65 %	≥ 100 %	≥ 130 %	≥ 163 %
L	< 27 %	≥ 27 %	≥ 30 %	≥ 34 %	≥ 37 %	≥ 50 %	≥ 75 %	≥ 115 %	≥ 150 %	≥ 188 %
XL	< 27 %	≥ 27 %	≥ 30 %	≥ 35 %	≥ 38 %	≥ 55 %	≥ 80 %	≥ 125 %	≥ 160 %	≥ 200 %
XXL	< 28 %	≥ 28 %	≥ 32 %	≥ 36 %	≥ 40 %	≥ 60 %	≥ 85 %	≥ 131 %	≥ 170 %	≥ 213 %

Vizmelegítési hatásfok hidegebb és melegebb éghajlati viszonyok mellett

Hidegebb: ❸ ☐ - 0,2 x ❷ ☐ = ☐ %

Melegebb: ❸ ☐ + 0,4 x ❷ ☐ = ☐ %

A terméksomag e termékismertető adatlapon meghatározott energiahatékonysága nem feltétleül egyezik meg az épületben való telepités utáni tényleges energiahatékonyságával, tekintettel arra, hogy ez utóbbit olyan további tényezők is befolyásolják, mint pédául az elosztórendszer hőveszteségе, valamint a termékeknek az épület méretéhez és jellemzőihez viszonyított méretezése.

ITALIAN DESIGN

Ariston Thermo Hungária kft

1135 Budapest, Hun u. 2.

Tel: (1) 237 1110 - Fax: (1) 237 1111

ariston.com/hu

420010896500